Alpha IP

WTHP 61001-XX

DEU
ENG
FRA
NDL
ITA
ESP

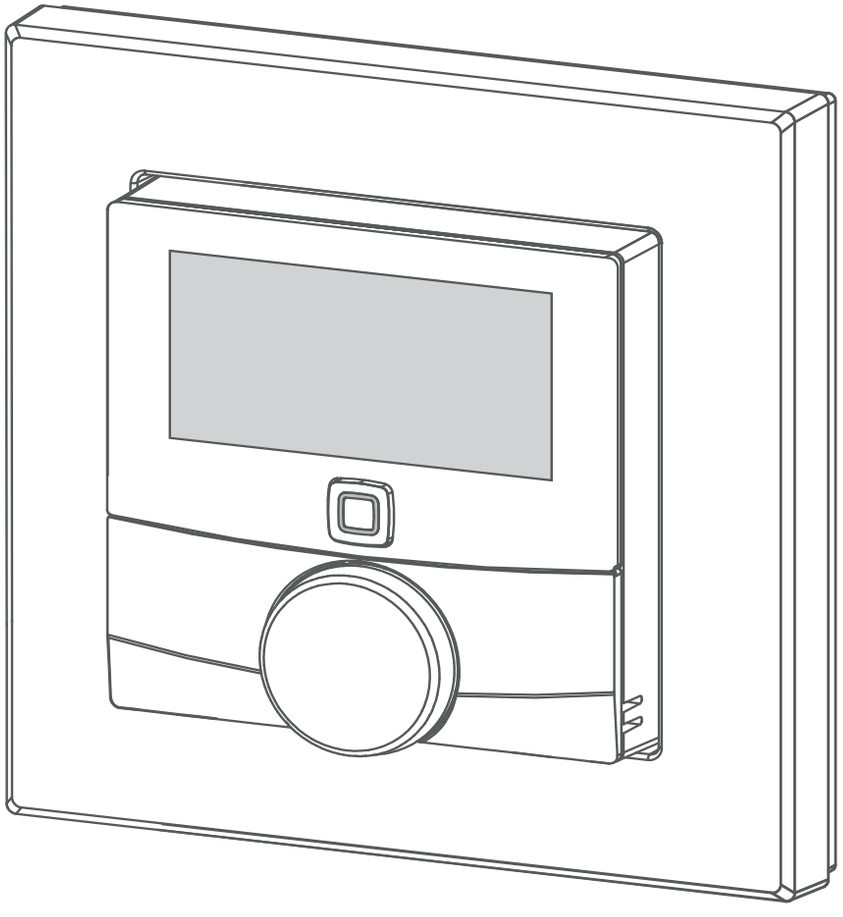

133960.1740

3
4
DEU 6
ENG 33
FRA 59
NDL 84
ITA 111
ESP 139

2x

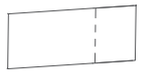

1x

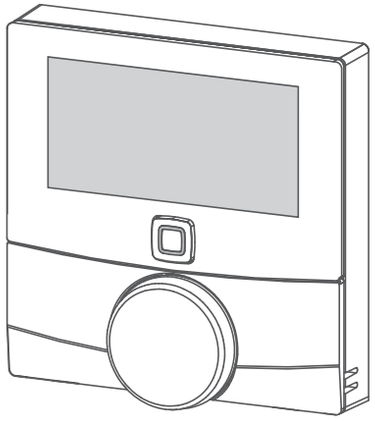

2x

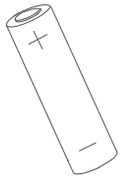

1x

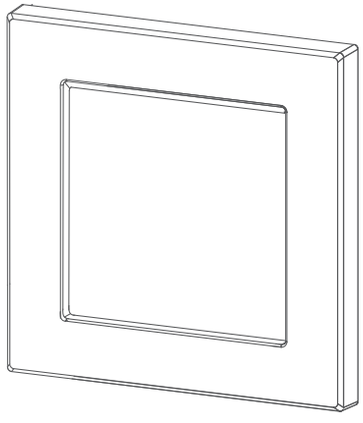

2x

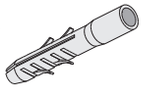

5 mm

2x

3,0 x 30 mm

1x

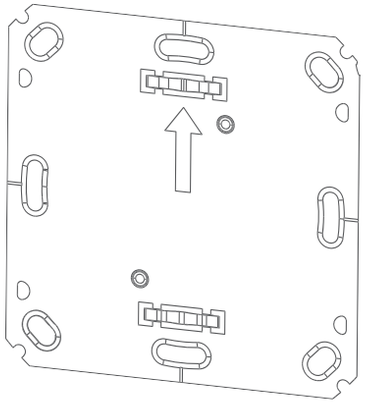

1x

QR

Key:

SGTIN:

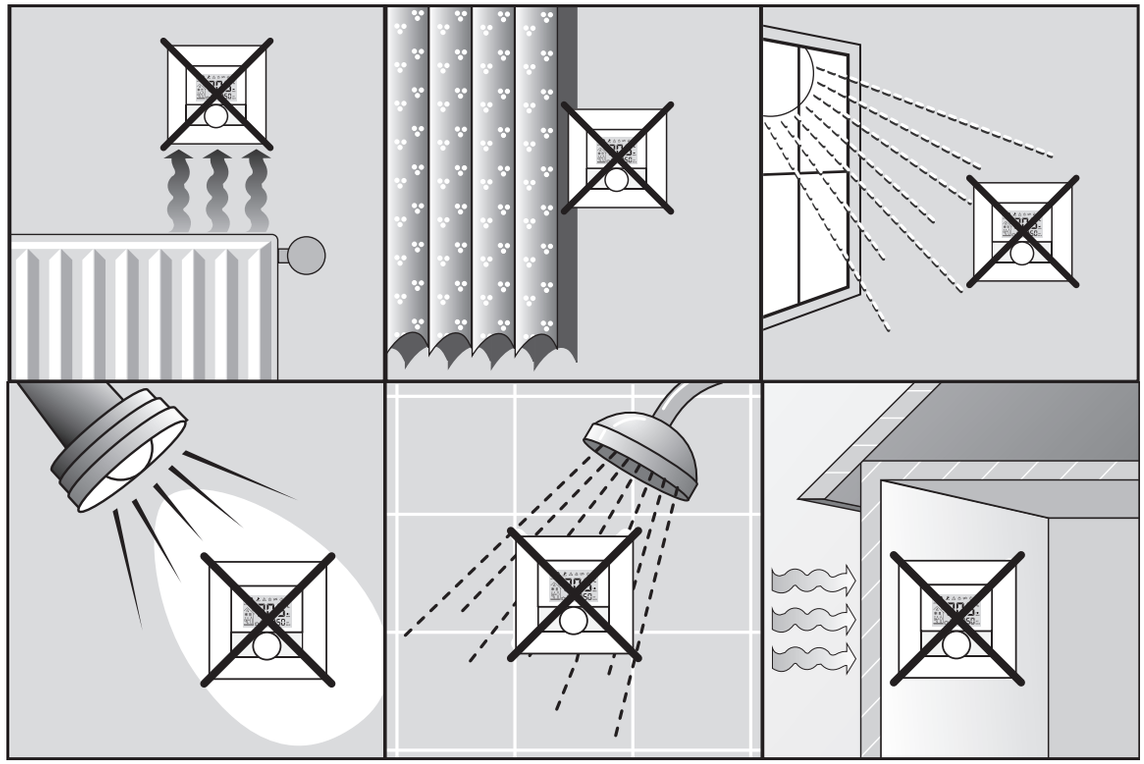

1

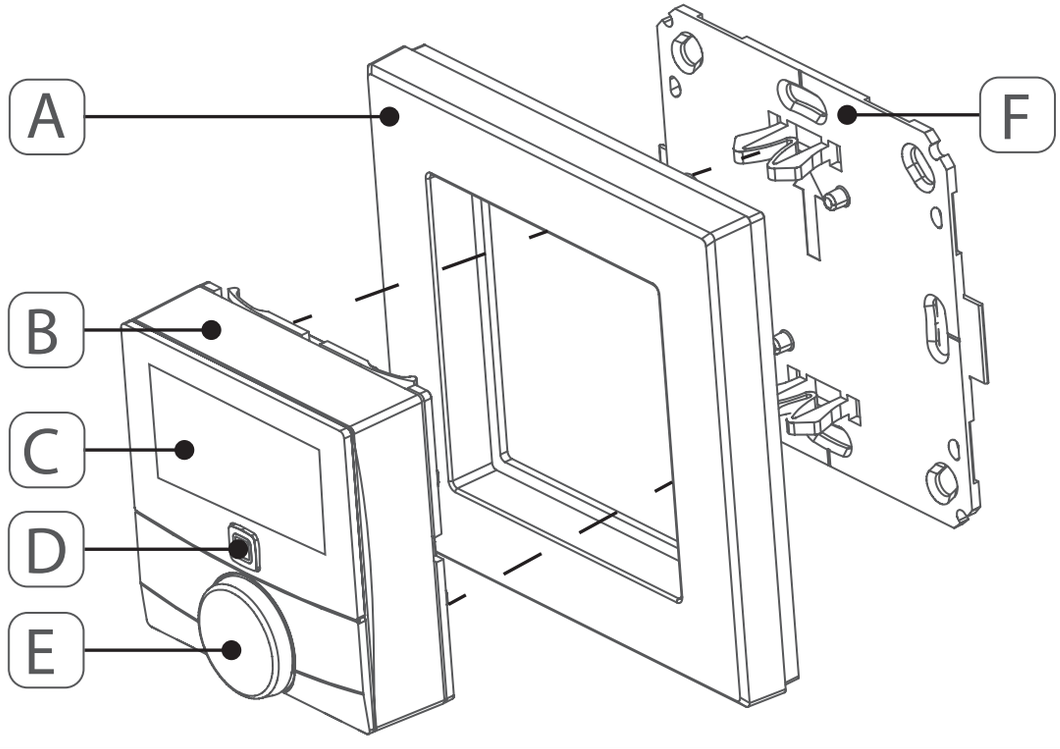

2

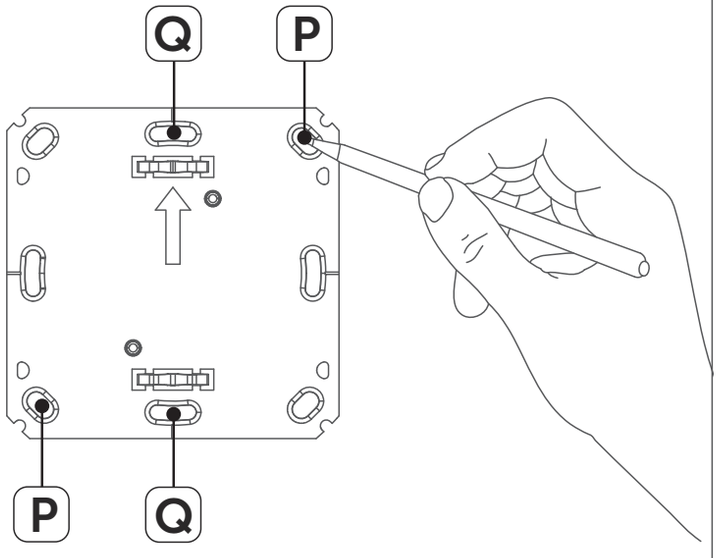

3

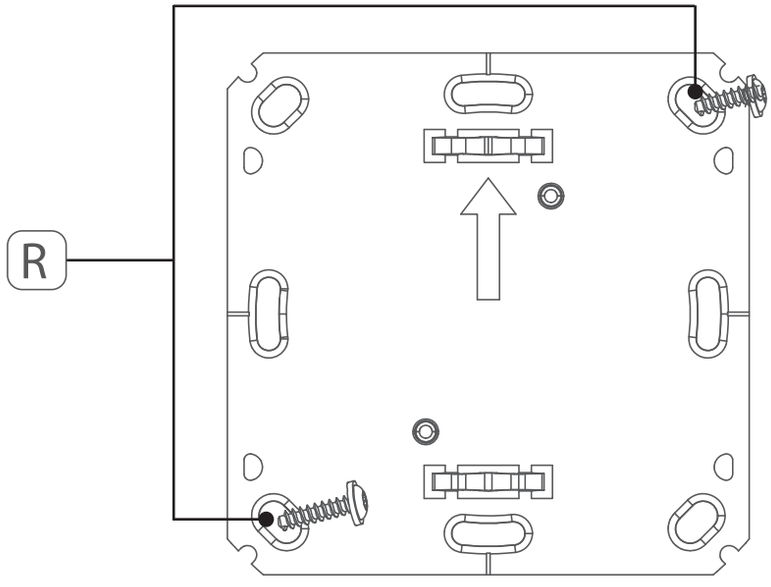

4

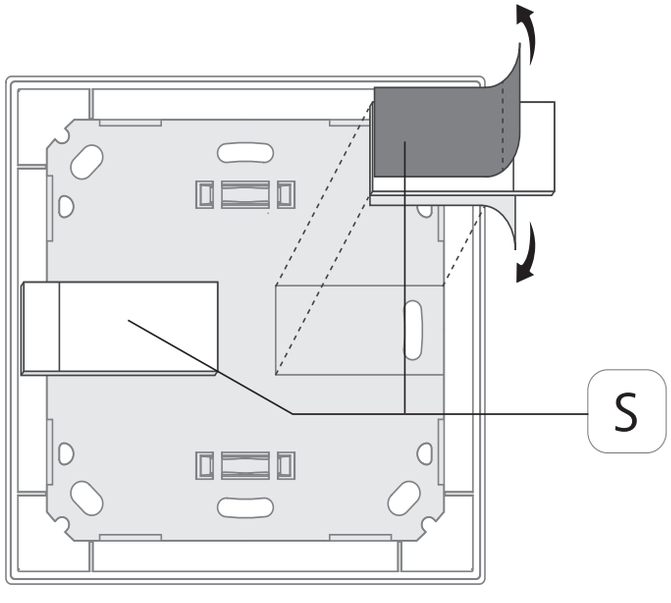

5

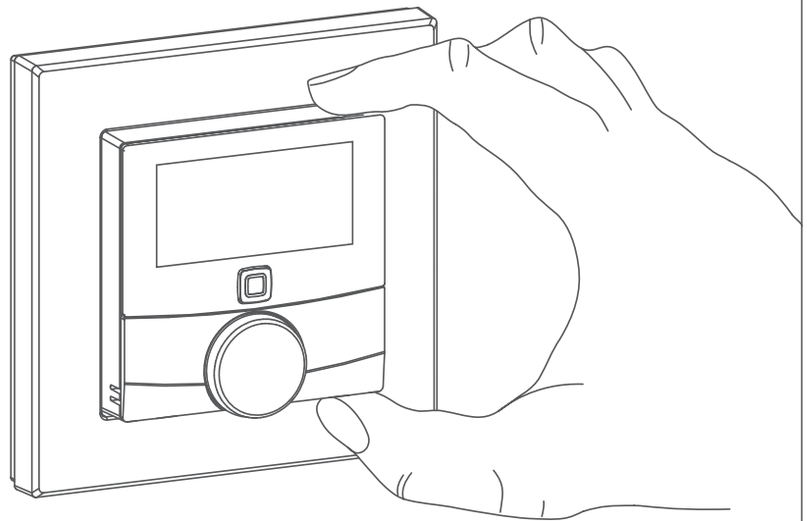

6

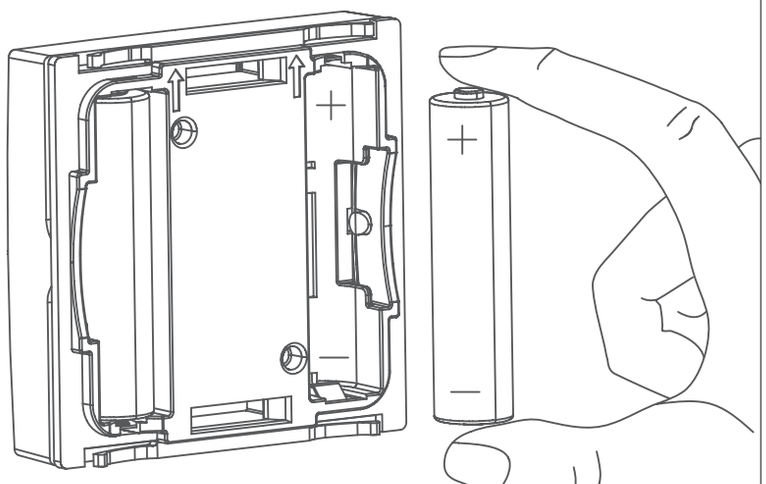

Inhalt

1 Zu dieser Anleitung 8

1.1 Gültigkeit, Aufbewahrung und Weitergabe der Anleitung 8

1.2 Symbole 8

2 Sicherheit 9

2.1 Bestimmungsgemäße Verwendung 9

2.2 Sicherheitshinweise 9

2.3 Konformität 10

3 Funktion 10

4 Geräteübersicht 11

4.1 Technische Daten 12

5 Inbetriebnahme 13

5.1 Gerät anlernen 13

5.1.1 Anlernen ohne Alpha IP Access Point (Standalone-Betrieb) 14

5.1.2 Anlernen an Alpha IP Access Point 15

5.2 Montage 16

5.2.1 Mit Klebestreifen montieren 16

5.2.2 Mit Schrauben montieren 17

5.2.3 Auf einer Unterputzdose montieren 18

5.2.4 In Mehrfachkombination montieren 18

6 Betriebsmodi und Konfiguration 19
6.1 Konfigurationsmenü 19
6.1.1 Automatikmodus 20
6.1.2 Manueller Betrieb 20
6.1.3 Urlaubsmodus 21
6.1.4 Bediensperre 21
6.1.5 Programmierung der Heizprofile 22
6.1.6 Datum und Uhrzeit einstellen 24
6.1.7 Offset-Temperatur 24
6.1.8 Auswahl der Temperaturanzeige/Luftfeuchtigkeit 24
6.1.9 Konfiguration der Alpha IP Basisstation 25
6.1.10 Verbindungstest 25
7 Bedienung 26
8 Anzeigen 27
8.1 Statusanzeigen 27
8.2 Fehleranzeigen 28
9 Batterien wechseln 29
10 Reinigen 30
11 Werkseinstellungen herstellen 30
12 Außerbetriebnahme 31
13 Entsorgen 32

1 Zu dieser Anleitung

1.1 Gültigkeit, Aufbewahrung und Weitergabe der Anleitung

Diese Anleitung gilt für das Alpha IP Raumbediengerät Display S Fußbodenheizung WTHP 61001-xx. Die Anleitung enthält Informationen, die für die Inbetriebnahme und Bedienung notwendig sind. Bevor mit dem Gerät gearbeitet wird, ist diese Anleitung vollständig und gründlich zu lesen. Die Anleitung ist aufzubewahren und an nachfolgende Benutzer weiterzugeben.

Diese Anleitung sowie zusätzliche Alpha IP Systeminformationen sind stets aktuell unter www.alphaip.de zu finden.

Systeminformationen, Funktionen und Bedienschritte aus der Anleitung des Alpha IP Access Point (HAP 2001) sind zu berücksichtigen.

1.2 Symbole

Folgende Symbole werden in dieser Anleitung verwendet:

Hinweis: Kennzeichnet eine wichtige oder nützliche Information

⇨ Voraussetzung

✓ Ergebnis, das aus einer Handlung erfolgt

- Aufzählung ohne feste Reihenfolge

1., 2. Anweisung mit fester Reihenfolge

2 Sicherheit

2.1 Bestimmungsgemäße Verwendung

Das Alpha IP Raumbediengerät Display S Fußbodenheizung WTHP 61001-xx ist Bestandteil des Alpha IP Systems und dient der

- Installation in wohnungsähnlichen Umgebungen,
- Erfassung der Ist-Temperatur (Raumtemperatur) und Luftfeuchte,
- Einstellung der Soll-Temperatur (Wohlfühltemperatur),
- Regelung der Ist-Temperatur durch Ansteuerung der Alpha IP Basisstation zur Regelung von Fußbodenheizungen (FAL-x10x1-xxN1), verbundenen Alpha IP Heizkörperthermostaten oder Elektroheizkörpern mit Schaltsteckdose,
- drahtlosen Kommunikation im Alpha IP Netzwerk.

Jegliche andere Verwendung, Änderungen und Umbauten sind ausdrücklich untersagt. Eine nicht bestimmungsgemäße Verwendung führt zu Gefahren, für die der Hersteller nicht haftet und zum Gewährleistungs- und Haftungsausschluss.

2.2 Sicherheitshinweise

Zum Vermeiden von Unfällen mit Personen- und Sachschäden sind alle Sicherheitshinweise in dieser Anleitung zu beachten. Für Personen- und Sachschäden, die

durch unsachgemäße Handhabung oder Nichtbeachten der Gefahrenhinweise verursacht werden, wird keine Haftung übernommen. In solchen Fällen erlischt jeder Gewährleistungsanspruch! Für Folgeschäden wird keine Haftung übernommen!

- Das Gerät nur in technisch einwandfreiem Zustand verwenden.
- Die Leistungsgrenzen des Gerätes und dessen Umgebungsbedingungen einhalten.
- Das Gerät nur in trockener sowie staubfreier Umgebung betreiben.
- Das Gerät keinem Einfluss von Feuchtigkeit, Vibrationen, ständiger Sonnen- oder anderer Wärmeeinstrahlung, Kälte oder mechanischen Belastungen aussetzen.
- Sicherstellen, dass keine Kinder mit dem Produkt oder der Verpackung spielen. Gegebenenfalls Kinder beaufsichtigen.

2.3 Konformität

Hiermit erklärt der Hersteller, dass das Gerät der Richtlinie 2014/53/EU entspricht. Der vollständige Text der EU-Konformitätserklärung ist unter der folgenden Internetadresse verfügbar: www.alphaip.de

3 Funktion

Mit dem Alpha IP Raumbediengerät Display S Fußbodenheizung WTHP 61001-xx kann die Raumtemperatur zeitgesteuert eingestellt werden, um so die Heizphasen individuellen Bedürfnissen anzupassen. Das Raumbediengerät misst die Temperatur

und Luftfeuchtigkeit im Raum und gibt diese zyklisch an die Alpha IP Basisstation FAL-x10x1-xxN1 oder an verbundene Alpha IP Heizkörperthermostate weiter. Durch die ermittelten Werte kann die Raumtemperatur exakt geregelt werden. Die manuelle Einstellung der Soll-Temperatur erfolgt über das Stellrad.
Die Kommunikation mit anderen Komponenten erfolgt über das Homematic (HmIP) Funkprotokoll. Die Funk-Übertragung wird auf einem nicht exklusiven Übertragungsweg realisiert, weshalb Störungen nicht ausgeschlossen werden können. Störeinflüsse können z. B. hervorgerufen werden durch Schaltvorgänge, Elektromotoren oder defekte Elektrogeräte.

Die Reichweite in Gebäuden kann stark von der im Außenbereich (Freifeld) abweichen.

4 Geräteübersicht

Geräteübersicht vgl. Abb. 1 auf Seite 3

(A) Wechselrahmen
(B) Raumbediengerät Display S
Fußbodenheizung
(C) Display
(D) Systemtaste (Anlerntaste und LED)
(E) Stellrad
(F) Montageplatte

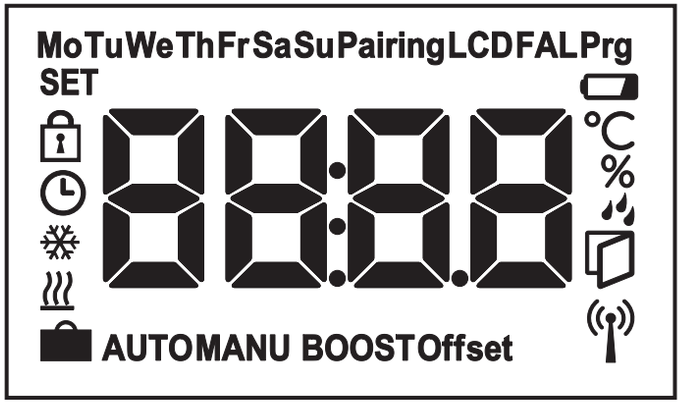

Displayübersicht

°C	Soll-/Ist-Temperatur	AUTO	Automatikbetrieb
%	Luftfeuchte		Urlaubsmodus
	Warnung vor Betauung		Heizen
	Fenster-auf-Symbol		Kühlen
	Batteriesymbol		Bediensperre
	Funkübertragung	SET	Soll-Temperatur
BOOST	Boost-Modus		Datum/Uhrzeit
MANU	Manueller Betrieb	Offset	Offset

4.1 Technische Daten

Geräte-Kurzbezeichnung	WTHP 61001-xx
Versorgungsspannung	2x 1,5 V LR03/Micro/AAA
Stromaufnahme	50 mA max.
Batterielebensdauer	2 Jahre (typ.)
Schutzart	IP20
Verschmutzungsgrad	2
Umgebungstemperatur	0 bis 35 °C

Abmessungen (B x H x T)	
Ohne Rahmen	55 x 55 x 23,5 mm
Mit Rahmen	86 x 86 x 25 mm
Gewicht	100 g (inkl. Batterien)
Funkfrequenz	868,3 MHz/869,525 MHz
Empfängerkategorie	SRD category 2
Typ. Funkreichweite	250 m (im Freifeld)
Duty Cycle	< 1 % pro h/< 10 % pro h
Wirkungsweise	Typ 1
Richtlinien	2014/53/EU Funkanlagen

5 Inbetriebnahme

5.1 Gerät anlernen

Damit das Raumbediengerät Display S Fußbodenheizung in das Alpha IP System integriert werden und mit anderen Geräten kommunizieren kann, muss es zunächst angelernt werden. Das Anlernen des Raumbediengerät Display S Fußbodenheizung erfolgt direkt an die Alpha IP Basisstation oder im Verbund mit Heizkörperthermostaten an den Alpha IP Access Point. Beim direkten Anlernen erfolgt die Konfiguration am Gerät, beim Anlernen an den Access Point über die Alpha IP App.

5.1.1 Anlernen ohne Alpha IP Access Point (Standalone-Betrieb)

Beim Anlernen einen Mindestabstand von 50 cm zwischen den Geräten einhalten.

Der Anlernvorgang kann durch erneute kurze Betätigung der Anlerntaste abgebrochen werden. Dies wird durch rotes Aufleuchten der Geräte-LED bestätigt.

Wenn kein Anlernen erfolgt, wird der Anlernmodus automatisch nach 30 Sekunden beendet.

Soll das Raumbediengerät Display S Fußbodenheizung an die Alpha IP Basisstation angelernt werden, müssen die beiden zu verknüpfenden Geräte in den Anlernmodus gebracht werden.

1. An der Alpha IP Basisstation (siehe Anleitung Alpha IP Basisstation) den gewünschten Kanal auswählen.
2. Für 4 Sekunden die Systemtaste der Alpha IP Basisstation drücken, bis die LED der Systemtaste schnell orange blinkt.

✓ Die Geräte-LED beginnt orange zu blinken.

3. Das Raumbediengerät Display S Fußbodenheizung aus dem Wechselrahmen herausziehen (vgl. Abb. 5 auf Seite 4).
4. Isolierstreifen aus dem Batteriefach herausziehen oder Batterien ein-

legen. Falls bereits Batterien eingelegt sind, Systemtaste (D) für mind. 4 s drücken, um den Anlernmodus zu aktivieren.

✓ Der Anlernmodus wird automatisch für 3 Minuten aktiviert.

✓ Die Geräte-LED blinkt orange.

Nach einem erfolgreichen Anlernvorgang leuchtet die LED grün. Leuchtet die LED rot, den Vorgang wiederholen.

5.1.2 Anlernen an Alpha IP Access Point

Für die Steuerung über die Alpha IP App muss das Anlernen des WTHP 61001-xx über den Access Point (HAP 21001) erfolgen. Gerät wie folgt anlernen:

⇨ Der Alpha IP Access Point wurde über die Alpha IP App eingerichtet (siehe Anleitung HAP 21001).

1. Die Alpha IP App auf dem Smartphone öffnen.
2. Den Menüpunkt *Gerät Anlernen* auswählen.
3. Das Raumbediengerät Display S Fußbodenheizung aus dem Wechselrahmen herausziehen (vgl. Abb. 5 auf Seite 4).
4. Isolierstreifen aus dem Batteriefach herausziehen oder Batterien einlegen. Falls Batterien eingelegt sind, die Systemtaste (D) kurz drücken, um den Anlernmodus zu aktivieren.
5. Das Gerät erscheint automatisch in der Alpha IP App.
6. Zur Bestätigung die letzten vier Ziffern der Gerätenummer (SGTIN) eingeben oder

den beiliegenden QR-Code Scannen. Die Gerätenummer befindet sich unter dem QR-Code bzw. im Batteriefach.

Nach einem erfolgreichen Anlernvorgang leuchtet die LED grün. Leuchtet die LED rot, den Vorgang wiederholen.

7. Den Anweisungen in der App folgen.

5.2 Montage

Aufgrund des Batteriebetriebs kann der Montageort flexibel gewählt werden. Die Montage kann im mitgelieferten Wechselrahmen durch Verschrauben oder Aufkleben der Montageplatte erfolgen. Eine Integration in eine bestehende Schalterserie ist ebenfalls möglich.

5.2.1 Mit Klebestreifen montieren

Abhängig vom Untergrund kann die Montage mit den mitgelieferten doppelseitigen Klebestreifen oder mit den mitgelieferten Schrauben erfolgen. Die Montage ist auf unterschiedlichen Untergründen wie z. B. Mauerwerk, Möbeln, Fliesen oder Glas möglich.

⇨ Die Inbetriebnahme ist durchgeführt und das Gerät ist zusammengesetzt.

1. Eine geeignete Montageposition auswählen.

Bei einer Montage mit Klebestreifen, muss der Untergrund des Montageorts glatt, eben, unbeschädigt, sauber, fett- und lösungsmittelfrei sein.

2. Die Schutzfolie von einer Seite des Klebestreifens entfernen.
3. Die Klebestreifen auf der Rückseite der Montageplatte in den dafür vorgesehenen Vertiefungen befestigen (vgl. Abb. 4 auf Seite 4)
4. Die Schutzfolie von der zweiten Seite des Klebestreifens entfernen.
5. Das Gerät an der gewünschte Position horizontal ausrichten und festdrücken.

5.2.2 Mit Schrauben montieren

1. Eine geeignete Montageposition auswählen.
2. Sicherstellen, dass keine Leitungen an der Position verlaufen.
3. Die Montageplatte vom Gerät lösen.
4. Die Montageplatte an die Montageposition halten. Darauf achten, dass der Pfeil auf der Vorderseite der Montageplatte nach oben zeigt.
5. Die Montageplatte horizontal ausrichten.
6. Zwei diagonal gegenüberliegende Bohrlöcher anhand der Montageplatte anzeichnen (vgl. P in Abb. 2).
7. Bei Steinwänden vorgezeichnete Löcher mit einen 5 mm Steinbohrer bohren.

Bei Holzwänden können die Schrauben direkt eingeschraubt werden. Eine Bohrung mit einem 1,5 mm Holzbohrer kann das Eindrehen der Schrauben erleichtern.

8. Die Dübel in die Bohrungen einsetzen.
9. Die Montageplatte mittels der mitgelieferten Schrauben montieren (vgl. Abb. 3 auf Seite 4).

10. Den Wechselrahmen auf die Montageplatte setzen.
11. Das Gerät auf die Montageplatte aufsetzen und in die Klammern einrasten.

5.2.3 Auf einer Unterputzdose montieren

Die Befestigungslöcher in der Montageplatte können für die Montage auf einer Unterputzdose verwendet werden.

1. Die Montageplatte vom Gerät lösen.
2. Die Montageplatte horizontal auf der Unterputzdose ausrichten.
3. Die Montageplatte mittels passenden Schrauben montieren (vgl. Q in Abb. 2).
4. Den Wechselrahmen auf die Montageplatte setzen.
5. Das Gerät auf die Montageplatte aufsetzen und in die Klammern einrasten.

5.2.4 In Mehrfachkombination montieren

Das Gerät kann mit Rahmen anderer Hersteller verwendet oder in einen Mehrfachrahmen integriert werden. Bei der Montage in Mehrfachkombinationen die Montageplatte des Gerätes bündig neben den bereits befestigten Montageplatten/Tragringen anbringen und daran ausrichten. Das Gerät passt in die Rahmen folgender Hersteller:

Hersteller	Rahmen
Berker	S.1, B.1, B.3, B.7 Glas
ELSO	Joy

GIRA	System 55, Standard 55, E2, E22, Event, Esprit
merten	1-M, Atelier-M, M-Smart, M-Arc, M-Star, M-Plan
JUNG	A 500, AS 500, A plus, A creation

6 Betriebsmodi und Konfiguration

Durch langes Drücken auf das Stellrad (E) wird das Konfigurationsmenü geöffnet. Folgende Symbole/Menüs stehen durch Drehen zur Verfügung und werden durch kurzes Drücken des Stellrads ausgewählt.

6.1 Konfigurationsmenü

Durch langes Drücken auf das Stellrad (E) wird das Konfigurationsmenü geöffnet. Folgende Symbole/Menüs stehen durch Drehen zur Verfügung und werden durch kurzes Drücken des Stellrads ausgewählt.

Kapitel	Anzeige	Bedeutung
6.1.1	AUTO	Automatikbetrieb
6.1.2	MANU	Manueller Betrieb
6.1.3		Urlaubsmodus*
6.1.4		Bediensperre*
6.1.5	Prg	Programmierung der Heizprofile*

Kapitel	Anzeige	Bedeutung
6.1.6		Datum und Uhrzeit*
6.1.7	**Offset**	Offset-Temperatur*
6.1.8	**LCD**	Auswahl der Temperaturanzeige/Luftfeuchtigkeit*
6.1.9	**FAL**	Konfiguration Basisstation*
6.1.9		Verbindungstest

**nur im Standalone-Betrieb auswählbar*

6.1.1 Automatikmodus

Zur Aktivierung des Automatikbetriebs wie folgt vorgehen:

1. Lange auf das Stellrad (E) drücken, um das Konfigurationsmenü zu öffnen.
2. Das Symbol „**AUTO**“ auswählen und durch kurzes Drücken Auswahl bestätigen.

6.1.2 Manueller Betrieb

Zur Aktivierung des manuellen Betriebs, wie folgt vorgehen:

1. Lange auf das Stellrad (E) drücken, um das Konfigurationsmenü zu öffnen.
2. Das Symbol „**MANU**“ auswählen und durch kurzes Drücken Auswahl bestätigen.
3. Stellrad drehen, um die gewünschte Temperatur einzustellen.

6.1.3 Urlaubsmodus

Der Urlaubsmodus kann genutzt werden, wenn für einen bestimmten Zeitraum (z. B. während eines Urlaubs oder einer Party) eine feste Temperatur gehalten werden soll. Zur Aktivierung des Urlaubsmodus wie folgt vorgehen:

1. Lange auf das Stellrad (E) drücken, um das Konfigurationsmenü zu öffnen.
2. Das Symbol „💼“ auswählen und durch kurzes Drücken Auswahl bestätigen.
3. Durch Drehen des Stellrads „Start-/End“-Uhrzeit und -Datum einstellen. Jeweils durch kurzes Drücken Auswahl bestätigen. Anzeige „S“ zeigt die Startzeit, Anzeige „E“ die Endzeit.
4. Durch Drehen des Stellrads die Temperatur einstellen, die während der definierten Zeit gehalten werden soll und Auswahl durch kurzes Drücken bestätigen.

6.1.4 Bediensperre

Die Bedienung am Gerät kann gesperrt werden, um das ungewollte Verändern von Einstellungen, z. B. durch versehentliches Berühren, zu verhindern. Um die Bediensperre zu aktivieren bzw. deaktivieren, wie folgt vorgehen:

1. Lange auf das Stellrad (E) drücken, um das Konfigurationsmenü zu öffnen.
2. Das Symbol „🔒“ auswählen und durch kurzes Drücken Auswahl bestätigen.
3. Durch Drehen „On“ auswählen, um die Bediensperre zu aktivieren oder „OFF“, um die Bediensperre zu deaktivieren. Auswahl durch kurzes Drücken bestätigen.

6.1.5 Programmierung der Heizprofile

Unter diesem Menüpunkt werden Einstellungen für Heiz- bzw. Kühlprofile vorgenommen und Wochenprofile nach eigenen Bedürfnissen erstellt.

1. Lange auf das Stellrad (E) drücken, um das Konfigurationsmenü zu öffnen.
2. Das Symbol „**Prg**“ auswählen und durch kurzes Drücken Auswahl bestätigen. Im Menü stehen folgende Unterpunkte durch Drehen des Stellrads bereit:

„type“ für das Umschalten der Basisstation zwischen den Modi Heizen und Kühlen (*bei angeschlossener Multi-IO Box deaktiviert*).

1. Durch Drehen des Stellrads (E) „HEAT“ für Heizen oder „COOL“ für Kühlen auswählen und Auswahl durch Drücken bestätigen.

„Pr.nr“ für das Auswählen der Wochenprofilnummer („nr. 1, nr. 2 ... nr. 6“).

1. Durch Drehen die Nummer des gewünschten Profils auswählen und durch kurzes Drücken Auswahl bestätigen.

„Pr.Ad“ für das individuelle Einstellen der Wochenprofile („nr. 1, nr. 2 ... nr. 6“). Im Wochenprofil werden für jeden Wochentag bis zu 6 Heizphasen (13 Schaltzeitpunkte) für das gewählte Heizprofil eingestellt. Die Programmierung erfolgt für die ausgewählten Tage für einen Zeitraum von 00:00 bis 23:59 Uhr.

1. Im Menüpunkt „Pr.Ad “ durch Drehen des Stellrads (E) die Nummer des gewünschten Profils auswählen und Auswahl durch kurzes Drücken bestätigen.

2. Gewünschten Wochentag/Werktage/Wochenende/Alle Tage durch Drehen des Stellrads (E) auswählen und Auswahl durch kurzes Drücken bestätigen.
3. Startzeit 00:00 Uhr durch kurzes Drücken des Stellrads (E) bestätigen.
4. Gewünschte Temperatur für die Startzeit durch Drehen/Drücken auswählen und bestätigen.
5. Die im Display gezeigte Uhrzeit durch Drehen/Drücken des Stellrads auswählen und bestätigen.
6. Gewünschte Temperatur für den nun eingestellten Zeitabschnitt durch Drehen/Drücken auswählen und bestätigen.
7. Vorgang für den gesamten Zeitraum von 00:00 bis 23:59 Uhr wiederholen

Wochenprofil 1-3: Heizen, 4-6: Kühlen
Bei einem CO-Signal wechselt das Programm von Heizen bzw. Kühlen automatisch nach folgendem Schema:
1 (Heizen) zu 4 (Kühlen), 2 (Heizen) zu 5 (Kühlen), 3 (Heizen) zu 6 (Kühlen) bzw. umgekehrt.

„OSSF“ für das Aktivieren („On“) bzw. Deaktivieren („OFF“) der Smart Start/ -Stop Funktion auswählen. Ist diese Funktion aktiviert, berechnet das System selbstlernend, wann es mit dem Heizen/Kühlen beginnen muss, um zu den definierten Heizzeiten exakt die hinterlegte Temperatur bereitzustellen.

6.1.6 Datum und Uhrzeit einstellen

1. Lange auf das Stellrad (E) drücken, um das Konfigurationsmenü zu öffnen.
2. Das Symbol „🕒“ auswählen und durch kurzes Drücken Auswahl bestätigen.
3. Jahr, Monat, Tag und Uhrzeit durch Drehen/Drücken des Stellrads (E) einstellen und jeweils bestätigen.

6.1.7 Offset-Temperatur

Da die Temperatur am Raumbediengerät Display gemessen wird, kann es an einer anderen Stelle im Raum kälter oder wärmer sein. Über die Offset-Temperatur (bis zu ±3.5 °C) wird die Abweichung korrigiert.

1. Lange auf das Stellrad (E) drücken, um das Konfigurationsmenü zu öffnen.
2. Das Symbol „**Offset**“ auswählen und durch kurzes Drücken Auswahl bestätigen.
3. Stellrad drehen und gewünschten Offset (max. ±3.5 °C) durch kurzes Drücken des Stellrads bestätigen.

6.1.8 Auswahl der Temperaturanzeige/Luftfeuchtigkeit

Je nach Wunsch werden die Ist- oder die Soll-Temperatur sowie im Wechsel die Luftfeuchtigkeit im Display angezeigt.

1. Lange auf das Stellrad (E) drücken, um das Konfigurationsmenü zu öffnen.
2. Das Symbol „**LCD**“ auswählen und durch kurzes Drücken Auswahl bestätigen.

- „ACT“ für das Anzeigen der Ist-Temperatur (Default-Wert) oder
- „SEt“ für das Anzeigen der Soll-Temperatur oder

- „ACtH“ für das Anzeigen der Ist-Temperatur und der aktuellen Luftfeuchtigkeit

6.1.9 Konfiguration der Alpha IP Basisstation

Über dieses Menü wird die Alpha IP Basisstation im Standalone-Betrieb konfiguriert.

1. Lange auf das Stellrad (E) drücken, um das Konfigurationsmenü zu öffnen.
2. Das Symbol „**FAL**“ auswählen und durch kurzes Drücken Auswahl bestätigen.

Ist das Raumbediengerät an mehr als eine Basisstation angelernt, mit dem Stellrad die gewünschte Basisstation auswählen.

Im Konfigurationsmenü für die Alpha IP Basisstation stehen Geräteparameter „UnP1/UnP2“ und Kanalparamenter „ChAn“ zur Verfügung, über die Vor- und Nachlaufzeiten der Pumpe, Absenktemperaturen, Zeitintervalle und viele andere Parameter verändert werden.

Informationen zu den Konfigurationsmöglichkeiten befinden sich in der Anleitung der Alpha IP Basisstation.

6.1.10 Verbindungstest

Bei dieser Überprüfung sendet das Raumbediengerät Display einen Schaltbefehl an die Basisstation. Je nachdem in welchem Schaltzustand sich die zugeordnete Heizzone befindet, wird diese nach Erhalt des Befehls zur Bestätigung ein bzw. ausge-

schaltet.

1. Lange auf das Stellrad (E) drücken, um das Konfigurationsmenü zu öffnen.
2. Das Symbol „ “ auswählen und durch kurzes Drücken Auswahl bestätigen.

7 Bedienung

Über das Stellrad (vgl. E in Abb. 1) stehen am Raumbediengerät die Bedienfunktionen zur Verfügung. Die Einstellungen werden an die verbundenen Heizkörperthermostate sowie an die Alpha IP App übertragen und dort angezeigt.

- **Temperatur:** Das Stellrad nach rechts oder links drehen, um die Temperatur zu ändern. Im Automatikbetrieb bleibt die eingestellte Temperatur bis zum nächsten Schaltzeitpunkt bestehen. Danach wird das eingestellte Heizprofil wieder aktiviert. Im manuellen Betrieb bleibt die Temperatur bis zur nächsten manuellen Änderung erhalten.
- **Manueller und Automatikbetrieb:** Das Stellrad 3 Sekunden drücken, um zwischen den Betriebsarten manuell und Automatik zu wechseln. Im Automatikbetrieb ist das über die Alpha IP App eingestellte Heizprofil aktiv. Im manuellen Betrieb kann die Temperatur am Gerät oder über die App eingestellt werden und bleibt bis zur nächsten manuellen Änderung erhalten.
- **Boost-Funktion bei Einsatz mit Heizkörperthermostaten:** Das Stellrad kurz drücken, um die Boost-Funktion für schnelles, kurzzeitiges Aufheizen zu aktivieren. Die Boost-Funktion ist für 5 Minuten aktiv.

Der Alpha IP Access Point in Verbindung mit der Alpha IP App bietet weitere Konfigurationsmöglichkeiten, wie zum Beispiel

- Anpassen der Boost-Dauer (bis zu 30 Min.)
- Aktivieren bzw. deaktivieren der Bediensperre.

8 Anzeigen

8.1 Statusanzeigen

Anzeige	Bedeutung	Bedeutung
% blinkt	Feuchtegrenze (Standard 60 %) im Raum überschritten	Raum lüften
blinken	Feuchteeingang an der Multi IO Box wurde aktiviert	Raum lüften
leuchtet	Bediensperre aktiv	Keine Bedienung möglich.
Kurzes oranges Blinken	Funkübertragung/ Sendeversuch/ Datenübertragung	Warten bis die Übertragung beendet ist.
1x langes grünes Leuchten	Vorgang bestätigt	Mit der Bedienung fortfahren.

Anzeige	Bedeutung	Bedeutung
Kurzes oranges Blinken (alle 10 s)	Anlernmodus aktiv	Die letzten vier Ziffern der Geräte-Seriennummer in der App eingeben.
1x oranges und 1x grünes Leuchten (nach Einlegen der Batterien)	Testanzeige	Wenn Testanzeige erloschen, fortfahren.

8.2 Fehleranzeigen

Anzeige	Bedeutung	Lösung
	Batteriespannung gering	• Batterien wechseln.
(blinkt)	Verbindung zum Alpha IP Access Point fehlerhaft	• Die Verbindung prüfen.
Kurzes, oranges Leuchten (nach Empfangsmeldung)	Batterien leer	• Batterien wechseln.

Anzeige	Bedeutung	Lösung
Langes, rotes Leuchten	Übertragungsfehler, Sendelimit erreicht (Duty Cycle)	• Den Befehl erneut senden, bei Duty Cycle überschreitung nach spätestens einer Stunde. • Gerät auf einen Defekt überprüfen, z. B. mechanische Blockade. • Funkstörungen beseitigen.
6x langes rotes Blinken	Gerät defekt	• Die Anzeige in der App beachten. • Das Gerät durch einen Fachhändler überprüfen lassen. • Das Gerät austauschen.

9 Batterien wechseln

Das Symbol ▭ signalisiert im Display und in der Alpha IP App eine geringe Batteriespannung. Die Batterien durch neue ersetzen:

1. Das Gerät aus dem Rahmen und von der Montageplatte abziehen (vgl. Abb. 5 auf Seite 4).

2. Auf der Rückseite die Batterien entnehmen (vgl. Abb. 6 auf Seite 5).
3. Zwei neue Batterien vom Typ LR03/Micro/AAA entsprechend der Markierung einsetzen.
4. Die Wechselrahmen auf die Montageplatte setzen.
5. Das Raumbediengerät Display S Fußbodenheizung auf die Montageplatte aufsetzen und in die Klammern einrasten.

✓ Das Display wechselt zur normalen Anzeige.

✓ Das Gerät ist betriebsbereit.

10 Reinigen

Das Gerät mit einem weichen, sauberen, trockenen und fusselfreien Tuch reinigen. Für die Entfernung von stärkeren Verschmutzungen kann das Tuch leicht mit lauwarmem Wasser angefeuchtet werden. Für die Reinigung ein lösungsmittelfreies Reinigungsmittel verwenden.

11 Werkseinstellungen herstellen

Durch das Herstellen der Werkseinstellungen gehen alle vorgenommenen Einstellungen verloren.

Alpha IP Access Point (App)

1. Sicherstellen, dass das Gerät aktiviert ist.
2. Das Gerät aus der App löschen.

Standalone-Betrieb

1. Das Gerät aus dem Rahmen und von der Montageplatte abziehen (vgl. Abb. 5 auf Seite 4).
2. Die Batterien entnehmen.
3. Die Batterien entsprechend der Markierung in den Batteriefächern wieder einsetzen. Gleichzeitig die Systemtaste für 4 Sekunden gedrückt halten, bis die LED schnell orange blinkt. Im Display wird „rES“ angezeigt.
4. Die Systemtaste loslassen.
5. Die Systemtaste weitere 4 Sekunden drücken, bis die LED grün aufleuchtet.
6. Die Systemtaste wieder loslassen.

✓ Das Gerät führt einen Neustart durch.

✓ Die Werkseinstellungen sind wiederhergestellt.

12 Außerbetriebnahme

1. Das Gerät aus dem Rahmen und von der Montageplatte abziehen (vgl. Abb. 5 auf Seite 4).
2. Auf der Rückseite die Batterien entnehmen.
3. Das Gerät demontieren und ordnungsgemäß entsorgen.

13 Entsorgen

Das Gerät nicht im Hausmüll entsorgen! Elektronische Geräte sind entsprechend der Richtlinie über Elektro- und Elektronik-Altgeräte über die örtlichen Sammelstellen für Elektronik-Altgeräte zu entsorgen.

Dieses Handbuch ist urheberrechtlich geschützt. Alle Rechte vorbehalten. Es darf weder ganz noch teilweise ohne vorheriges Einverständnis des Herstellers kopiert, reproduziert, gekürzt oder in irgendeiner Form übertragen werden, weder mechanisch noch elektronisch. © 2017

Contents

1 About these instructions 35

1.1 Validity, storage and forwarding of the instructions 35

1.2 Symbols 35

2 Safety 36

2.1 Intended use 36

2.2 Safety notes 36

2.3 Conformity 37

3 Function 37

4 Device overview 38

4.1 Technical data 39

5 Commissioning 40

5.1 Teaching the device 40

5.1.1 Teach-in without Alpha IP Access Point (stand-alone operation) 40

5.1.2 Teach-in to Alpha IP Access Point 41

5.2 Installation 42

5.2.1 Installation with adhesive strips 43

5.2.2 Installation with screws 43

5.2.3 Installation on flush-type box 44

5.2.4 Installation in multiple combinations 45

6 Operating modes and configuration 45

6.1 Configuration menu 45
6.1.1 Automatic mode 46
6.1.2 Manual operation 46
6.1.3 Holiday mode 47
6.1.4 Operating lock 47
6.1.5 Programming of heating profiles 48
6.1.6 Setting date and time 50
6.1.7 Offset temperature 50
6.1.8 Selection of temperature display/humidity 50
6.1.9 Configuration of Alpha IP Base station 51
6.1.10 Connection test 52
7 Operation 52
8 Displays 53
8.1 Status displays 53
8.2 Error indications 54
9 Changing the batteries 56
10 Cleaning 56
11 Resetting factory settings 56
12 Decommissioning 57
13 Disposal 58

1 About these instructions

1.1 Validity, storage and forwarding of the instructions

These instructions apply to the Alpha IP Room Control Unit Display S Floor Heating WTHP 61001-xx. These instructions include information necessary for commissioning and operation. These instructions must the read completely and thoroughly before commencing any work with the device. These instructions must be kept and to be handed over to future users.

These instructions as well as constantly up-to-date additional Alpha IP system information can be found under www.alphaip.de.

System information, functions and operating steps from the Alpha IP Access Point (HAP 2001) instructions must be followed.

1.2 Symbols

The following symbols are used in this manual:

Note: Identifies important or useful information

⇨ Preconditions

✓ Result from an action

• List without fixed order

1., 2. List with fixed order

2 Safety

2.1 Intended use

The Room Control Unit Display S Floor Heating WTHP 61001-xx is a component of the Alpha IP System and serves for

- the installation in residence-related environments,
- the registration of the actual temperature (room temperature) and the humidity,
- the setting of the target temperature (comfort temperature),
- the control of the actual temperature by activating the Alpha IP Base Station for the control of floor heating systems (FAL-x10x1-xxN1), connected Alpha IP radiator thermostats or electric heaters with pluggable switch.
- a wireless communication in the Alpha IP network.

Every other use, modification and conversion is expressively forbidden. Improper use leads to dangers the manufacturer cannot be held liable for, and to an exclusion of warranty and liability.

2.2 Safety notes

All safety notes in these instructions must be observed in order to avoid accidents with personal damage or property damage. No liability is assumed for personal and material damage caused by improper handling or non-observance of the hazard notes. Such cases render all warranty claims invalid. No liability is assumed for consequential damage!

- Only use the device if it is in flawless state.
- Observe the performance limits of the device and its environmental conditions.
- Only operate this device in a dry and dust-free environment.
- Do not expose the device to humidity, vibration, continuous sunlight or other types of heat radiation, coldness, or mechanical loads.Ensure that children do not play with this device or the packaging. Children must be monitored if necessary.

2.3 Conformity

Hereby the manufacturer declares that the device complies with Regulation 2014/53/EU. The complete text of the EU Conformity Declaration is available under the following URL: www.alphaip.de

3 Function

The Alpha IP Room Control Unit Display S Floor Heating WTHP 61001-xx allows to set the room temperature in a time-controlled way in order to adapt the heating phases to your individual requirements. The room control unit measures the temperature and transmits these data cyclically to the Alpha IP Base station FAL-x10x1-xxN1 or to connected Alpha IP radiator thermostats. The registered values allow an exact regulation of the room temperature. The target temperature can be set manually with the setting wheel.

Communication with other components will be performed over the Homematic (HmIP) radio protocol. The radio transmission is done on a non-exclusive transmis-

sion path; thus, disturbance cannot be completely excluded. Disturbance impacts can be caused by switching processes, electric motors or electric appliances.

The range inside buildings can be strongly different from the range in open air.

4 Device overview

Device overview (see fig. 1 page 3)

(A) Interchangeable frame
(B) Room control unit Display S
(C) Display
(D) System key (teach-in key and LED)
(E) Setting wheel
(F) Mounting plate

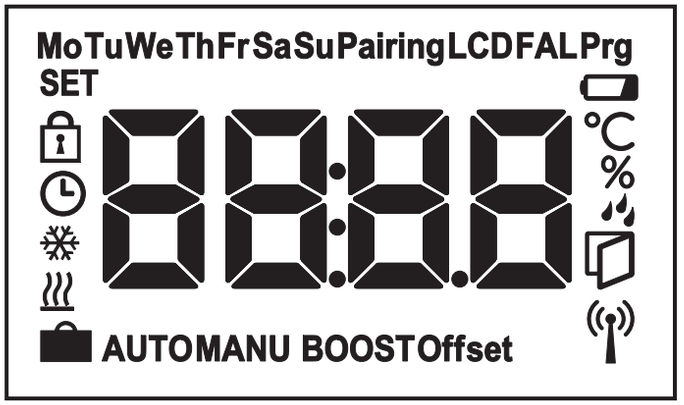

Display overview

°C	Target/actual temperature
%	humidity
	Condensation warning
	Window-open symbol
	Battery symbol
	Radio transmission
BOOST	Boost mode
MANU	Manual operation
AUTO	Automatic operation
	Holiday mode
	Heating
	Cooling
	Operating lock
SET	Target temperature
	Date/Time
Offset	Offset

4.1 Technical data

Short designation of device	WTHP 61001-xx
Supply voltage	2x 1.5 V LR03/micro/AAA
Power consumption	max. 50 mA
Battery service life	2 years (normally)
Protection type	IP20
Contamination degree	2
Ambient temperature	0 to 35 °C
Dimensions (W x H x D)	
Without frame	55 x 55 x 23,5 mm
With frame	86 x 86 x 25 mm
Weight	100 g (including batteries)
Radio frequency	868.3 MHz/869.525 MHz
Receiver category	SRD category 2
Typical radio range	250 m (in open air)
Duty Cycle	< 1 % per h/< 10 % per h
Mode of action	Type 1
Guidelines	2014/53/EU Radio installations

5 Commissioning

5.1 Teaching the device

In order be integrated into the Alpha IP System and to communicate with other devices, the room control unit Display must be taught-in first. The room control unit Display is taught-in directly to the Alpha IP base station, or in conjunction with the radiator thermostats, to the Alpha IP Access Point. In case of direct teaching-in, the configuration is done on the device itself; in case of teaching-in via the Access Point, it is done via the Alpha IP app.

5.1.1 Teach-in without Alpha IP Access Point (stand-alone operation)

For teach-in, keep a minimum distance of 50 cm between the devices.

The teach-in process can be interrupted by shortly pressing the teach-in key again. This is confirmed by a short flash in red colour of the device LED.

If no teaching-in is performed, the teach-in mode is finished automatically after 30 seconds.

If the room control unit shall be taught-in to the Alpha IP Base station, the two devices to be linked must be set to teach-in mode.

1. Select the desired channel at the Alpha IP base station (see Alpha IP Base station instructions).
2. Press the System key (A) of the Alpha IP base station for 4 seconds, until the LED of the System key flashes rapidly in orange.

✓ The device LED starts to flash in orange.

3. Pull the room control unit Display S from the interchangeable frame (see fig. 5 page 4).
4. Pull out the insulating strip from the battery compartment, or insert batteries If batteries have already been inserted, press the system key (D) for at least 4 seconds in order to activate the teach-in mode.

✓ The teach-in mode is activated automatically for 3 minutes.

✓ The device LED flashes in orange.

The LED will light up in green after a successful teach-in process. If the LED lights up red, repeat the process.

5.1.2 Teach-in to Alpha IP Access Point

For a control via the Alpha IP app, the teaching-in must of the WTHP 61001-xx must be performed via the Access Point (HAP 21001). Teach-in the device as follows:

⇨ The Alpha IP Access Point has been set up via the Alpha IP App (see instructions HAP 21001).

1. Open the Alpha IP app on the smart phone.
2. Select the menu item *Teach-in device*.
3. Pull the room control unit Display S from the interchangeable frame (see fig. 5 page 4).
4. Pull out the insulating strip from the battery compartment, or insert batteries. If Batteries are inserted, shortly press the system key (D) in order to activate the teach-in mode.
5. The device is displayed automatically in the Alpha IP app.
6. Enter the last four ciphers of the device number (SGTIN) or scan the supplied QR code for confirmation. The device number can be found below the QR code or in the battery compartment.

The LED will light up in green after a successful teach-in process. If the LED lights up red, repeat the process.

7. Follow the instructions in the app.

5.2 Installation

The battery operation allows a free choice of the installation place. The device can be installed in the supplied interchangeable frame by fixing the mounting plate with screws or with adhesive tape. An integration into an existing switch series is also possible.

5.2.1 Installation with adhesive strips

Depending on the surface, installation can be performed with the supplied double-sided adhesive tape or with the supplied screws. Installation is possible on different surfaces as e. g. masonry, furniture, tiles, or glass.

⇨ The commissioning is finished and the device is readily assembled.

1. Select a suitable installation position.

In case of an installation with adhesive strips the installation surface must be even, smooth, undamaged, clean, and free from grease and solvents.

2. Remove the protective foil from one side of the adhesive strip.
3. Stick the adhesive tape on the back side of the mounting plate in the recesses provided for this purpose (see fig. 4 page 4).
4. Remove the protective foil from the other side of the adhesive strip.
5. Align the device horizontally at the desired position and press it on the surface.

5.2.2 Installation with screws

1. Select a suitable installation position.
2. Ensure that no lines are laid at this position.
3. Remove the mounting plate from the device.
4. Position the mounting plate on the installation place. The arrow on the front

of the mounting plate must show upwards.

5. Align the mounting plate horizontally.
6. Mark two diagonally opposite bores using the mounting plate as a template (see P in fig. 2).
7. For stone walls, drill the marked holes with a 5 mm masonry drill.

If wooden walls are present, the screws can be directly screwed into the wood. Pre-drilling with a 1.5 mm wood drill facilitates the screw installation.

8. Insert the dowels into the bores.
9. Install the mounting plate with the supplied screws (see fig. 3 page 4).
10. Install the interchangeable frame onto the mounting plate.
11. Position the device onto the mounting plate and latch it into the clips.

5.2.3 Installation on flush-type box

The fixing holes in the mounting plate can be used for installation onto a flush-type box.

1. Remove the mounting plate from the room control unit Display S Floor Heating.
2. Align the mounting plate horizontally on the flush-type box.
3. Install the mounting plate with the correct screws (see Q in fig. 2).
4. Install the interchangeable frame onto the mounting plate.
5. Position the device onto the mounting plate and latch it into the clips.

5.2.4 Installation in multiple combinations

The device can be used with frames of other manufacturers or be integrated in a multiple frame. For installation in multiple combinations, install the mounting plate of the device flushing with the already installed mounting plates/bearer rings and align it to these. The device will fit into the frames of the following manufacturers:

Manufacturer	Frames
Berker	S.1, B.1, B.3, B.7 Glass
ELSO	Joy
GIRA	System 55, Standard 55, E2, E22, Event, Esprit
merten	1-M, Atelier-M, M-Smart, M-Arc, M-Star, M-Plan
JUNG	A 500, AS 500, A plus, A creation

6 Operating modes and configuration

The setting wheel E provides the operating functions of the device. Depending on the configuration, the settings are transmitted to the Alpha IP Base station or to the Alpha IP app.

6.1 Configuration menu

The configuration menu is opened by pressing and holding the setting wheel (E). The following symbols/menus are available by rotating the setting wheel; shortly pressing the wheel will select them.

Section	Display	Meaning
6.1.1	**AUTO**	Automatic operation
6.1.2	**MANU**	Manual operation
6.1.3		Holiday mode*
6.1.4		Operating lock*
6.1.5	**Prg**	Programming of heating profiles*
6.1.6		Date and time*
6.1.7	**Offset**	Offset temperature*
6.1.8	**LCD**	Selewction of temperature display/humidity*
6.1.9	**FAL**	Configuration of the base station*
6.1.10		Connection test

**only selectable in stand-alone operation*

6.1.1 Automatic mode

Do the following to activate automatic operation:

1. Press and hold the setting wheel (E) in order to open the configuration menu.
2. Select the symbol "**AUTO**" and confirm the selection by shortly pressing the setting wheel.

6.1.2 Manual operation

Proceed as follows to activate manual operation:

1. Press and hold the setting wheel (E) in order to open the configuration menu.

2. Select the symbol "**MANU**" and confirm the selection by shortly pressing the setting wheel.
3. Turn the setting wheel in order to set the desired temperature.

6.1.3 Holiday mode

The holiday mode can be used if a fixed temperature shall be kept during a certain span of time (e. g. for a vacation or during a party).
Proceed as follows to activate the holiday mode:

1. Press and hold the setting wheel (E) in order to open the configuration menu.
2. Select the symbol "🧳" and confirm the selection by shortly pressing the setting wheel.
3. Set the "Start-/End" time and date by rotating the setting wheel. Confirm each selection by shortly pressing the setting wheel. "S" shows the starting time, "E" shows the end time.
4. Set the temperature to be kept during the defined time by turning he setting wheel and confirm your selection by shortly pressing the wheel.

6.1.4 Operating lock

The operation at the device can be locked in order to prevent the unintentional change of settings e. g. by accidental touch. Proceed as follows in order to activate or deactivate the operation lock:

1. Press and hold the setting wheel (E) in order to open the configuration menu.

2. Select the symbol "🔒" and confirm the selection by shortly pressing the setting wheel.
3. Select "ON" by turning the wheel in order to activate the operation lock, or "OFF" in order to deactivate the operation lock. Confirm the selection by pressing the wheel shortly.

6.1.5 Programming of heating profiles

This menu item allows to make settings for heating or cooling profiles and the creation of week profiles according to own requirements.

1. Press and hold the setting wheel (E) in order to open the configuration menu.
2. Select the symbol "**Prg**" and confirm the selection by shortly pressing the setting wheel.The following subordinate menu items are available in the menu, to be accessed by turning the wheel:

"type" for switching over the base station between the modes Heating and Cooling. *(deactivated when multi-IO box is connected)*

1. Turn the setting wheel (E) to "HEAT" for heating or "COOL" for cooling and confirm by shortly pressing the wheel.

"Pr.nr" for the selection of the week profile number ("no. 1, no. 2 ... no. 6").

1. Select the number of the desired profile and confirm the selection by shortly pressing the setting wheel.

“Pr.Ad” for the individual setting of the week profiles („no. 1, no. 2 ... no. 6“). Up to 6 heating phases (13 switch-over points) can be set in the week profile for every week day for the selected heating profile. Programming is made for the selected days for the time from 00:00 to 23:59 o’clock.

1. In the menu item “Pr.Ad”, select the number of the desired profile by turning the setting wheel (E) and confirm the selection by shortly pressing the wheel.
2. Select the desired week day/working day/weekend/all days by turning the setting wheel (E) and confirm the selection by shortly pressing the wheel.
3. Confirm the start time of 00:00 o’clock by shortly pressing the setting wheel (E).
4. Select the desired temperature for the starting time by turning/pressing and confirm.
5. Select and confirm the time indicated in the display by turning/pressing the setting wheel.
6. Select the desired temperature for the set period by turning/pressing and confirm.
7. Repeat the process for the complete period from 00:00 to 23:59 o’clock.

Week profile 1-3: Heating, 4-6: Cooling
In case of a CO signal the program changes from heating or cooling automatically according to the following scheme:
1 (heating) to 4 (cooling), 2 (heating) to 5 (cooling), 3 (heating) to 6 (cooling) resp. vice versa.

“OSSF” serves for activating (“On”) or deactivating (“OFF”) the Smart Start/Stop function. Once this function is activated, the system calculates in a self-teaching

way when it must start the heating/cooling process in order to provide the stored temperature exactly at the defined heating times.

6.1.6 Setting date and time

1. Press and hold the setting wheel (E) in order to open the configuration menu.
2. Select the symbol " ⏲ " and confirm the selection by shortly pressing the setting wheel.
3. Set the year, month, day and time by turning/pressing the setting wheel (E) and conform each.

6.1.7 Offset temperature

Since the temperature is measured at the room control unit Display, it may be warmer or cooler in another position on the room. This deviation is corrected using the offset temperature (up to ±3.5 °C).

1. Press and hold the setting wheel (E) in order to open the configuration menu.
2. Select the symbol "**Offset**" and confirm the selection by shortly pressing the setting wheel.
3. Turn the setting wheel and confirm the desired offset (max. ±3.5 °C) by shortly pressing the wheel.

6.1.8 Selection of temperature display/humidity

The display alternately shows the actual or the set temperature as well as the hu-

midity, as required.

1. Press and hold the setting wheel (E) in order to open the configuration menu.
2. Select the symbol "**LCD**" and confirm the selection by shortly pressing the setting wheel.

- "ACT" for displaying the actual temperature (Default value) or
- "SET" for displaying the set temperature or
- "ACtH" for displaying the actual temperature and the current humidity

6.1.9 Configuration of Alpha IP Base station

This menu allows to configure the Alpha IP Base station in standalone operation.

1. Press and hold the setting wheel (E) in order to open the configuration menu.
2. Select the symbol "**FAL**" and confirm the selection by shortly pressing the setting wheel.

If the room control unit is taught-in to more than one base stations, select the desired base station with the setting wheel.

The device parameters "UnP1/UnP2" and the channel parameters "ChAn" are available in the configuration menu for the Alpha IP Base station; these parameters allow the modification of the pump lead and follow-up times, setback temperatures, time intervals and many other parameters.

Information on the configuration possibilities can be found in the Alpha IP Base station instructions.

6.1.10 Connection test

During this verification the room control unit Display sends a switching command to the base station. Depending on the switching status the assigned heating zone has, it will be switched on or off after receiving the command.

1. Press and hold the setting wheel (E) in order to open the configuration menu.
2. Select the symbol " " and confirm the selection by shortly pressing the setting wheel.

7 Operation

The setting wheel (see position E in fig. 1) provides the operating functions of the room control unit. The settings are transmitted to connected radiator thermostats as well as to the Alpha IP app, and displayed there.

- **Temperature:** Turn the setting wheel to the right or to the left in order to change the temperature. In automatic operation, the set temperature remains until the next switch-over point is reached. After that, the set heating profile will be re-activated. In manual operation, the temperature remains until the next manual change is made.
- **Manual and automatic operation:** Press the setting wheel for 3 seconds in order to change between manual and automatic operating mode. In automatic operation, the heating profile set with the Alpha IP app is active. In manual operation, the temperature can be set at the device or using the app, and remains until the next manual change is made.

- **Boost function for the use with heating thermostats:** Press the setting wheel shortly in order to activate the boost function for quick, short-time heating. The boost function will be active for 5 minutes.

On connection the Alpha IP app, the Alpha IP Access Point offers many configuration options, as e. g.

- Adaptation of the boost duration (up to 30 minutes)
- Activation or deactivation of the operating lock.

8 Displays

8.1 Status displays

Display	Meaning	Meaning
% flashes	Humidity limit (standard: 60 %) in the room exceeded	Ventilate room
flash	Humidity input activated at Multi IO Box	Ventilate room

Display	Meaning	Meaning
lights up	Operating lock active	No operation possible.
Short flashing in orange	Radio transmission/ Transmission attempt/ data transmission	Wait until the transmission has finished.
1 x long illumination in green	Process confirmed	Proceed operation.
Short flashing in orange (once every 10 sec.)	Teach-in mode active	Enter the last four ciphers of the device serial number into the app.
1 illumination in orange and 1 in green (after inserting batteries)	Test indication	Proceed after the LEDs are out.

8.2 Error indications

Display	Meaning	Solution
	Battery voltage low.	• Change the batteries.
(flashes)	Bad connection to the Alpha IP Access Point	• Check the connection.

Display	Meaning	Solution
Short illumination in orange (after reception signal)	Batteries dead	• Change the batteries.
Long illumination in red	Transmission error, transmission limit reached (duty cycle)	• Re-send the command, in case of exceeding the duty cycle after one hour at the latest. • Check the device for a defect, e. g. mechanical blocking. • Eliminate radio interference.
6 x long illumination in red	Device defective	• Observe the indication in the app. • Have the device checked by a specialised dealer. • Replace the device.

9 Changing the batteries

The symbol in the display and in the Alpha IP app indicates low battery voltage. Replacing the batteries:

1. Pull the device from the frame and the mounting plate (see fig. 5 page 4).
2. Remove the batteries from the back of the device (see fig. 6 page 5).
3. Insert two new batteries of the type R03/Micro/AAA according to the marking.
4. Install the interchangeable frame onto the mounting plate.
5. Position the room control unit Display S onto the mounting plate and latch it into the clips.

✓ The display changes to the normal indication.

✓ The device is now ready to operate.

10 Cleaning

Clean the device with a soft, clean, dry, and lint-free cloth. The cloth may be moistened with lukewarm water for the removal of heavier contamination. Use a solvent-free cleaning agent for cleaning.

11 Resetting factory settings

All settings will be lost when the factory settings are restored.

Alpha IP Access Point (app)

1. Ensure that the device is active.
2. Delete the device from the app.

Stand-alone operation

1. Pull the device from the frame and the mounting plate (see fig. 5 page 4).
2. Remove the batteries.
3. Re-insert the batteries according to the marking into the battery compartments. Simultaneously, press and hold the System key for 4 seconds until the LED flashes rapidly in orange. The display shows “rES”.
4. Release the System key.
5. Press the System key again for 4 seconds until the LED lights up in green.
6. Release the System key again.

✓ The device restarts.

✓ The factory settings are reset.

12 Decommissioning

1. Pull the room control unit Display S Floor Heating from the frame and the mounting plate (see fig. 5 page 4).
2. Remove the batteries from the back of the device.
3. Uninstall the device and dispose of properly.

13 Disposal

Do not dispose of the device with domestic waste!
Electronic devices/products must be disposed of according to the Directive for Waste Electrical and Electronic Equipment at the local collection points for waste electronic equipment.

This manual is protected by copyright. All rights reserved. It may not be copied, reproduced, abbreviated or transmitted, neither in whole nor in parts, in any form, neither mechanically nor electronically, without the previous consent of the manufacturer. © 2017

CE

Sommaire

1 Concernant ce manuel d'utilisation 61
1.1 Validité, conservation et transmission de ce manuel d'utilisation 61
1.2 Pictogrammes 61
2 Sécurité 62
2.1 Utilisation conforme aux dispositions 62
2.2 Consignes de sécurité 63
2.3 Conformité 63
3 Fonctionnement 64
4 Vue d'ensemble de l'appareil 65
4.1 Caractéristiques techniques 66
5 Mise en service 67
5.1 Programmer l'appareil 67
5.1.1 Programmation sans Alpha IP Access Point (mode Standalone) 67
5.1.2 Programmation sur l'Alpha IP Access Point 68
5.2 Montage 69
5.2.1 Monter avec des bandes adhésives 69
5.2.2 Monter avec vis 70
5.2.3 Monter sur un boitier encastré 71
5.2.4 Monter en combinaison multiple 71
6 Modes d'exploitation et configuration 72
6.1 Menu de configuration 72

6.1.1 Mode automatique 73
6.1.2 Mode manuel 73
6.1.3 Mode vacances 73
6.1.4 Verrouillage 74
6.1.5 Programmation des profilés de chauffage 74
6.1.6 Régler la date et l'heure 76
6.1.7 Température Offset 76
6.1.8 Sélection de l'affichage de la température / humidité de l'air 77
6.1.9 Configuration de la station de base Alpha IP 77
6.1.10 Test de connexion 78
7 Utilisation 78
8 Affichage 79
8.1 Affichage des statuts 79
8.2 Affichage des erreurs 80
9 Remplacer la batterie 81
10 Nettoyage 82
11 Rétablir les réglages de l'usine 82
12 Mise hors service 83
13 Élimination 83

1 Concernant ce manuel d'utilisation

1.1 Validité, conservation et transmission de ce manuel d'utilisation

Ce manuel d'utilisation s'applique au thermostat d'ambiance Alpha IP écran S chauffage au sol WTHP 61001-xx. Le manuel d'utilisation contient des informations indispensables pour la mise en service et l'utilisation. Lire attentivement l'intégralité de ce manuel d'utilisation avant d'utiliser l'appareil. Le manuel d'utilisation doit être conservé et transmis à l'utilisateur suivant.

Ce manuel ainsi que les informations complémentaires du système Alpha IP actuels sont toujours disponibles sur www.alphaip.de.

Les informations système, les fonctions et les étapes d'utilisation du manuel de l'Alpha IP Access Point (HAP 2001) doivent être respectées.

1.2 Pictogrammes

Les symboles suivant sont utilisés dans ce manuel :

	Remarque: Signale une information importante ou utile
⇨	Conditions préalables
✓	Résultat d'une opération active
•	Énumération sans ordre fixe
1., 2.	Instructions avec ordre fixe

2 Sécurité

2.1 Utilisation conforme aux dispositions

Le thermostat d'ambiance à écran S chauffage au sol WTHP 61001-xx fait partie intégrante du système Alpha IP et sert à

- l'installation dans des environnements similaires à des logements,
- l'enregistrement de la température réelle (température ambiante) et de l'humidité de l'air,
- au réglage de la température de consigne (température idéale),
- Réglage de la température réelle par la commande de la station de base Alpha IP pour la régulation de chauffages au sol (FAL-x10x1-xxN1), de thermostats de radiateurs Alpha IP raccordés ou de radiateurs électriques avec prise gigogne de commutation,
- à la communication sans fil sur le réseau Alpha IP.

Toute autre utilisation, modification ou transformation est formellement interdite. Une utilisation non conforme provoque des dangers pour lesquels le fabricant décline toute responsabilité et qui entrainent l'expiration de la garantie.

Toutes les consignes de sécurité de ce manuel doivent être respectées afin d'éviter les accidents de personnes et les dommages matériels. Nous déclinons toute responsabilité pour les dégâts dus à une manipulation non conforme ou au non respect des consignes de sécurité. Ces situations entrainent l'expiration de la garantie ! Nous déclinons toute responsabilité pour les dommages consécutifs !

- Utiliser l'appareil uniquement s'il est en parfait état technique.
- Respecter les puissances seuil de l'appareil et de ses conditions ambiantes.

- Exploiter l'appareil uniquement dans un environnement sec à l'abri de la poussière.
- Ne pas exposer l'appareil à l'humidité, aux vibrations, au rayonnement permanent du soleil ou d'autres sources de chaleur, au froids ni aux contraintes mécaniques.
- S'assurer qu'aucun enfant ne puisse jouer avec le produit ou l'emballage. Surveiller les enfants le cas échéant.

2.2 Consignes de sécurité

Toutes les consignes de sécurité de ce manuel doivent être respectées afin d'éviter les accidents de personnes et les dommages matériels. Nous déclinons toute responsabilité pour les dégâts dus à une manipulation non conforme ou au non respect des consignes de sécurité. Ces situations entrainent l'expiration de la garantie ! Nous déclinons toute responsabilité pour les dommages consécutifs !

- Utiliser l'appareil uniquement s'il est en parfait état technique.
- Respecter les puissances seuil de l'appareil et de ses conditions ambiantes.
- Exploiter l'appareil uniquement dans un environnement sec à l'abri de la poussière.
- Ne pas exposer l'appareil à l'humidité, aux vibrations, au rayonnement permanent du soleil ou d'autres sources de chaleur, au froids ni aux contraintes mécaniques.
- S'assurer qu'aucun enfant ne puisse jouer avec le produit ou l'emballage. Surveiller les enfants le cas échéant.

2.3 Conformité

Par la présente, le fabricant déclare que l'appareil satisfait à la directive 2014/53/EU. Le texte complet de la déclaration de conformité est disponible à l'adresse internet suivante : www.alphaip.de

3 Fonctionnement

Le thermostat d'ambiance à écran S Alpha IP chauffage au sol WTHP 61001-xx permet de régler la température ambiante par minuterie afin d'adapter les phases de chauffage aux besoins individuels. Le thermostat d'ambiance mesure la température et l'humidité de l'air dans la pièce et transmet les données cycliquement à la station de base Alpha IP FAL-x10x1-xxN1 ou à un thermostat de radiateur Alpha IP raccordé. Les valeurs communiquées permettent de réguler la température ambiante avec précision. Le réglage manuel de la température de consigne s'effectue avec la molette.

La communication avec d'autres composants est réalisée par le biais du protocole radio Homematic (HmIP). La radio-transmission est réalisée sur une voie non exclusive. Par conséquent, il est impossible d'exclure les interférences. Les interférences peuvent être provoquées, par exemple, par des sauts d'émetteur, des moteurs électriques ou des appareils électriques défectueux.

La portée dans les bâtiments peut être très différente de celle à l'extérieur (champ libre).

4 Vue d'ensemble de l'appareil

Vue d'ensemble de l'appareil(cf. fig. 1 page 3)

(A) Cadre interchangeable

(B) Thermostat d'ambiance à écran S
Chauffage au sol

(C) Écran

(D) Touche système (touche de programmation et LED)

(E) Molette

(F) Plaque de montage

℃ Température de consigne / réelle

% Humidité de l'air

Avertissement : risque de condensation

Symbole fenêtre ouverte

Symbole batterie

Radio-transmission

BOOST Mode Boost

MANU Mode manuel

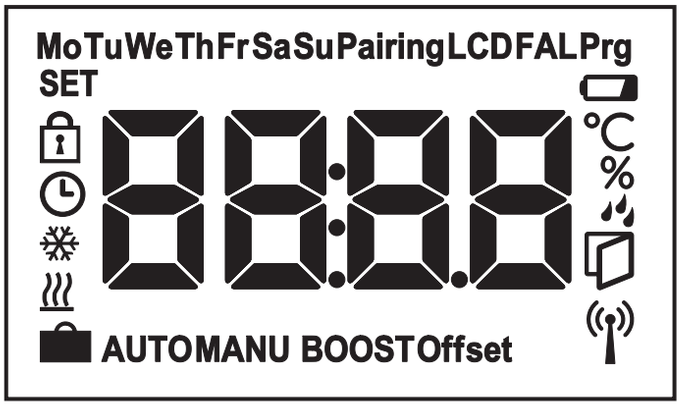

Vue d'ensemble de l'écran

AUTO Mode automatique

Mode vacances

Chauffage

Refroidissement

Verrouillage

SET Température de consigne

Date / heure

Offset Offset

4.1 Caractéristiques techniques

Brève description de l'appareil	WTHP 61001-xx
Tension d'alimentation	2x 1,5 V LR03/Micro/AAA
Courant absorbé	50 mA max.
Durée de vie de la batterie	2 ans (type)
Type de protection	IP20
Niveau d'encrassement	2
température ambiante	de 0 à 35° C
Dimensions (l x H x P)	
Sans cadre	55 x 55 x 23,5 mm
Avec cadre	86 x 86 x 25 mm
Poids	100 g (avec les piles)
Fréquence radio	868,3 MHz/869,525 MHz
Catégorie de récepteur	SRD category 2
Type Portée radio	250 m (en champ libre)
Duty Cycle	< 1 % par h/< 10 % par h
Mode de fonctionnement	Type 1
Directives	2014/53/EU Installations de télécommunication

5 Mise en service

5.1 Programmer l'appareil

Le thermostat d'ambiance à écran S chauffage au sol doit être programmé pour pouvoir être intégré au système Alpha IP et communiquer avec d'autres appareils. La programmation du thermostat d'ambiance à écran S chauffage au sol s'effectue directement sur la station de base Alpha IP ou en relation avec des thermostats de radiateurs sur le Alpha IP Access Point. En cas de programmation directe, la configuration s'effectue sur l'appareil et sur l'application Alpha IP en cas de programmation sur l'Access Point.

5.1.1 Programmation sans Alpha IP Access Point (mode Standalone)

Respecter une distance minimum de 50 cm entre les appareils lors de la programmation.

Le processus de programmation peut être interrompu en enfonçant brièvement une seconde fois la touche de programmation. La LED rouge de l'appareil confirme l'interruption.

Si aucune synchronisation n'a lieu, le mode programmation s'arrête automatiquement après 30 secondes.

Si le thermostat d'ambiance à écran S chauffage au sol doit être programmé sur la station de base Alpha IP, les deux appareils à raccorder doivent être mis en mode

programmation.

1. Sélectionner le canal souhaité sur la station de base Alpha IP (voir le manuel de la station de base Alpha IP).
2. Appuyer sur la touche système de la station de base Alpha IP pendant 4 secondes jusqu'à ce que la LED orange de la touche système clignote rapidement.

✓ Les LED des deux appareils clignotent en orange.

3. Retirer le thermostat d'ambiance à écran S chauffage au sol du cadre interchangeable (cf. fig. 5 page 4).
4. Retirer les bandes isolantes du compartiment à piles ou insérer des piles. Si des piles sont déjà disponibles, enfoncer la touche système (D) pendant au moins 4 s pour activer le mode programmation.

✓ Le mode programmation s'active automatiquement pendant 3 minutes.

✓ La LED de l'appareil clignote en orange.

La LED s'allume en vert une fois la programmation réussie. Répéter l'opération si la LED est rouge.

5.1.2 Programmation sur l'Alpha IP Access Point

Pour la commande via l'application Alpha IP, la programmation du WTHP 61001-xx doit être réalisée sur l'Access Point (HAP 21001). Programmer l'appareil comme suit :

⇨ L'Alpha IP Access Point a été installé par le biais de l'application Alpha IP (voir le manuel HAP 21001).

1. Ouvrir l'application Alpha IP sur le smartphone.
2. Sélectionner l'option de menu *Programmer l'appareil*
3. Retirer le thermostat d'ambiance à écran S chauffage au sol du cadre interchangeable (cf. fig. 5 page 4).

4. Retirer les bandes isolantes du compartiment à piles ou insérer des piles. Si les piles sont insérées, appuyer brièvement sur la touche système (D) pour activer le mode programmation.
5. L'appareil apparait automatiquement sur l'application Alpha IP.
6. Pour valider, saisir les quatre derniers chiffres du numéro de l'appareil (SGTIN) ou scanner le code QR joint. Le numéro de l'appareil se trouve sous le code QR ou dans le compartiment à piles.

La LED s'allume en vert une fois la programmation réussie. Répéter l'opération si la LED est rouge.

7. Suivre les instructions de l'application.

5.2 Montage

Parce que l'appareil fonctionne avec des piles, le lieu de montage peut être choisi librement. Le montage peut être réalisé dans le cadre interchangeable fourni par vissage ou par collage de la plaque de montage. Une intégration dans une série de commutateurs est également possible.

5.2.1 Monter avec des bandes adhésives

Selon la base, le montage peut être réalisé avec les bandes adhésives double face ou les vis fournies. Le montage est réalisable sur différentes surfaces comme les murs, les meubles, le carrelage ou le verre.

⇨ La mise en service est réalisée et l'appareil est assemblé.

1. Sélectionner une position de montage adaptée.

En cas de montage avec des bandes adhésives, la base du lieu de montage doit être lisse, plane, intacte, propre et exempte d'huile et de solvant.

2. Retirer le film de protection d'un côté de la bande adhésive.
3. Fixer les bandes adhésives au dos de la plaque de montage dans les renfoncements prévus à cet effet (cf. fig. 4 page 4).
4. Retirer le film de protection de la seconde face de la bande adhésive.
5. Placer l'appareil dans la position souhaitée et appuyer.

5.2.2 Monter avec vis

1. Sélectionner une position de montage adaptée.
2. S'assurer qu'aucun câble ne passe sur cette position.
3. Retirer la plaque de montage de l'appareil.
4. Maintenir la plaque de montage en position de montage. Veiller à ce que la flèche sur la face avant de la plaque de montage indique le haut.
5. Disposer la plaque de montage à l'horizontale.
6. Marquer deux trous de perçage en diagonale à l'aide de la plaque de montage (cf. P sur la fig. 2).
7. En cas de mur en pierre, percer les trous marqués avec une perceuse 5 mm adaptée.

Les vis peuvent être insérées directement sur les murs en bois. Réaliser un trou de 1,5 mm avec une perceuse à bois peut faciliter l'insertion des vis.

8. Insérer les chevilles dans les trous.
9. Monter la plaque de montage à l'aide des vis fournies (cf. fig. 3 page 4).
10. Poser le cadre interchangeable sur la plaque de montage.
11. Poser l'appareil sur la plaque de montage et l'enclencher dans les clips.

5.2.3 Monter sur un boitier encastré

Les trous de fixation sur la plaque de montage peuvent être utilisés pour le montage sur un boitier encastré.

1. Retirer la plaque de montage de l'appareil.
2. Disposer la plaque de montage à l'horizontale sur le boitier encastré.
3. Monter la plaque de montage à l'aide des vis fournies (cf. Q sur la fig. 2).
4. Poser le cadre interchangeable sur la plaque de montage.
5. Poser l'appareil sur la plaque de montage et l'enclencher dans les clips.

5.2.4 Monter en combinaison multiple

L'appareil peut être utilisé avec un cadre d'autres fabricants ou être intégré dans un cadre multiple. En cas de montage en combinaisons multiples, installer la plaque de montage de l'appareil afin qu'elle effleure les plaques de montage déjà fixées et l'y disposer. L'appareil passe dans les cadres des fabricants suivants :

Fabricant	Cadre
Berker	S.1, B.1, B.3, B.7 verre
ELSO	Joy

GIRA	Système 55, Standard 55, E2, E22, Event, Esprit
merten	1-M, Atelier-M, M-Smart, M-Arc, M-Star, M-Plan
JUNG	A 500, AS 500, A plus, A creation

6 Modes d'exploitation et configuration

Appuyer longuement sur la molette (E) pour ouvrir le menu de configuration. Les symboles/menus suivants apparaissent en tournant la molette et il suffit d'appuyer sur la molette pour sélectionner.

6.1 Menu de configuration

Appuyer longuement sur la molette (E) pour ouvrir le menu de configuration. Les symboles/menus suivants apparaissent en tournant la molette et il suffit d'appuyer sur la molette pour sélectionner.

Chapitre	Affichage	Signification
6.1.1	**AUTO**	Mode automatique
6.1.2	**MANU**	Mode manuel
6.1.3		Mode vacances*
6.1.4		Verrouillage*
6.1.5	**Prg**	Programmation des profils de chauffage*
6.1.6		Date et heure*
6.1.7	**Offset**	Température Offset*

Chapitre	Affichage	Signification
6.1.8	**LCD**	Sélection de l'affichage de la température / humidité de l'air*
6.1.9	**FAL**	Configuration station de base*
6.1.10		Test de connexion

** sélectionnable uniquement en mode Standalone*

6.1.1 Mode automatique

Procéder comme suit pour l'activation du mode automatique :

1. Appuyer longuement sur la molette (E) pour ouvrir le menu de configuration.
2. Sélectionner le symbole « **AUTO** » et valider en appuyant brièvement.

6.1.2 Mode manuel

Procéder comme suit pour l'activation du mode manuel :

1. Appuyer longuement sur la molette (E) pour ouvrir le menu de configuration.
2. Sélectionner le symbole « **MANU** » et valider en appuyant brièvement.
3. Tourner la molette pour régler la température souhaitée.

6.1.3 Mode vacances

Le mode vacances peut être utilisé lorsqu'une température précise doit être maintenue pendant une période déterminée (par ex. pendant les vacances ou une fête).
Procéder comme suit pour l'activation du mode vacances :

1. Appuyer longuement sur la molette (E) pour ouvrir le menu de configuration.
2. Sélectionner le symbole « » et valider en appuyant brièvement.

3. Tourner la molette pour régler la date et l'heure de début et de fin. Confirmer chaque donnée en appuyant brièvement. L'affichage « S » indique le temps de départ et l'affichage « E » celle de fin.
4. En tournant la molette, régler la température qui doit être maintenue pendant la durée définie et appuyer brièvement pour valider.

6.1.4 Verrouillage

La commande peut être verrouillée sur l'appareil pour éviter toute modification involontaire des réglages, par exemple, en touchant l'appareil par inadvertance. Procéder comme suit pour activer ou désactiver le verrouillage d'utilisation :

1. Appuyer longuement sur la molette (E) pour ouvrir le menu de configuration.
2. Sélectionner le symbole « 🔒 » et valider en appuyant brièvement.
3. Sélectionner « On » en tournant pour activer le verrouillage ou « OFF » pour le désactiver. Valider la sélection en appuyant brièvement.

6.1.5 Programmation des profilés de chauffage

Sous ce point de menu, on peut effectuer des réglages pour les profils de chauffage et de refroidissement et créer des profils hebdomadaires en fonction de leurs besoins.

1. Appuyer longuement sur la molette (E) pour ouvrir le menu de configuration.
2. Sélectionner le symbole « **Prg** » et valider en appuyant brièvement. Tourner la molette pour faire afficher les options de menu suivantes dans le menu :

« type » pour la commutation de la station de base entre les modes chauffage et

refroidissement (*inactif si boitier Multi-IO raccordé*).

1. Avec la molette (E), sélectionner « HEAT » pour le chauffage ou « COOL » pour le refroidissement et valider en appuyant.

« Pr.nr » pour la sélection des numéros de profils hebdomadaires (« n° 1, n° 2... n° 6 »).

1. Sélectionner le numéro du profil souhaité en tournant la molette et valider en appuyant brièvement.

« Pr.Ad » pour le réglage individuel des profils hebdomadaires (« n° 1, n° 2 ... n° 6 »). Le profil hebdomadaire comprend jusqu'à 6 phases de chauffage (13 moments de commutation) pour chaque jour de la semaine pour le profil de chauffage sélectionné. La programmation s'effectue pour une période de 00:00 à 23:59 pour le jour sélectionné.

1. Sans l'option de menu « Pr.Ad. », tourner la molette (E) pour sélectionner le numéro du profil souhaité et valider en appuyant brièvement.
2. Sélectionner le jour de la semaine/jour ouvré/tous les jours en tournant la molette (E) et valider en appuyant brièvement.
3. Valider l'heure de démarrage 00:00 et valider en appuyant brièvement sur la molette (E).
4. Sélectionner et valider la température souhaitée pour le démarrage en tournant/ appuyant sur la molette.
5. Sélectionner l'heure affichée sur l'écran en tournant la molette et valider.
6. Sélectionner et valider la température souhaitée pour la période sélectionnée en tournant/ appuyant sur la molette.
7. Répéter l'opération pour la période complète de 00:00 à 23:59

Profil hebdomadaire 1-3 : Chauffage, 4-6 : Refroidissement
En cas de signal CO, le programme commute automatiquement du chauffage ou refroidissement selon le schéma suivant :
1 (chauffage) à 4 (refroidissement), 2 (chauffage) à 5 (refroidissement), 3 (chauffage) à 6 (refroidissement) ou inversement.

Sélectionner « OSSF » pour activer (« On ») ou désactiver (« OFF ») la fonction Marche/Arrêt smart. Si cette fonction est activée, le système calcule lui-même quand le chauffage/refroidissement doit commencer pour générer la température enregistrée pour des durées de chauffage définies.

6.1.6 Régler la date et l'heure

1. Appuyer longuement sur la molette (E) pour ouvrir le menu de configuration.
2. Sélectionner le symbole « ⏲ » et valider en appuyant brièvement.
3. Régler et valider l'année, le mois, le jour en tournant/appuyant sur la molette (E).

6.1.7 Température Offset

Dans la mesure où la température est mesurée sur le thermostat d'ambiance à écran, la température peut être plus ou moins élevée dans différents endroits de la même pièce. La température Offset (jusqu'à ±3.5 °C) corrige la différence.

1. Appuyer longuement sur la molette (E) pour ouvrir le menu de configuration.
2. Sélectionner le symbole « **Offset** » et valider en appuyant brièvement.
3. Tourner la molette et valider l'Offset souhaité (max. ±3.5 °C) en appuyant brièvement sur la molette.

6.1.8 Sélection de l'affichage de la température / humidité de l'air

Selon votre souhait, la température réelle ou de consigne ainsi que l'humidité de l'air par alternance peuvent être affichées sur l'écran.

1. Appuyer longuement sur la molette (E) pour ouvrir le menu de configuration.
2. Sélectionner le symbole « **LCD** » et valider en appuyant brièvement.

- « ACT » pour l'affichage de la température réelle (valeur par défaut) ou
- « SEt » pour l'affichage de la température de consigne ou
- « ACtH » pour l'affichage de la température réelle et l'humidité actuelle de l'air.

6.1.9 Configuration de la station de base Alpha IP

Ce menu permet de configurer la station de base Alpha IP en mode Standalone.

1. Appuyer longuement sur la molette (E) pour ouvrir le menu de configuration.
2. Sélectionner le symbole « **FAL** » et valider en appuyant brièvement.

Si le thermostat d'ambiance est programmé sur plus d'une station de base, sélectionner la station souhaitée avec la molette.

Le menu de configuration comprend les paramètres de l'appareil « UnP1/UnP2 » et des canaux « ChAn » qui permettent de modifier les délais de démarrage et d'arrêt de la pompe, les températures d'abaissements, les intervalles et de nombreux autres paramètres.

Le manuel d'utilisation de la station de base Alpha IP contient des informations sur les possibilités de configuration.

6.1.10 Test de connexion

Lors de ce contrôle, le thermostat d'ambiance à écran transmet un ordre de commutation à la station de base. Selon l'état de commutation dans lequel la zone chauffante se trouve, celle-ci s'allume ou s'éteint pour valider en fonction de l'ordre transmis.

1. Appuyer longuement sur la molette (E) pour ouvrir le menu de configuration.
2. Sélectionner le symbole « » et valider en appuyant brièvement.

7 Utilisation

La molette (cf. E fig. 1) permet de mettre les fonctions de commande à disposition sur le thermostat d'ambiance. Les réglages sont transmis et affichés sur les thermostats de radiateurs raccordés ainsi que sur l'application Alpha IP.

- **Température :** Tourner la molette vers la droite ou la gauche pour modifier la température. En mode automatique, la température réglée reste la même jusqu'au prochain point de commutation. Ensuite, le profil de chauffage se réactive. En mode manuel, la température reste la même jusqu'à la prochaine modification manuelle.
- **Mode manuel et mode automatique :** Enfoncer la molette pendant 3 secondes pour commuter entre les modes manuel et automatique. En mode automatique, le profil de chauffage réglée s'active via l'application Alpha IP. En mode manuel, la température peut être réglée sur l'appareil ou l'application et reste la même jusqu'à la modification manuelle suivante.
- **Fonction Boost en cas d'utilisation de thermostats de radiateurs :** Appuyer brièvement sur la molette pour activer la fonction Bosst pour un chauffage rapide et bref. La fonction Boost est active pendant 5 minutes.

Le Alpha IP Access Point en relation avec l'application Alpha IP permet d'autres possibilités de configuration comme, par exemple

- Ajustement de la durée de Boost (jusqu'à 30 min.)
- Activer ou désactiver le verrouillage.

8 Affichage

8.1 Affichage des statuts

Affichage	Signification	Signification
% clignote	Seuil d'humidité (standard 60 %) dans la pièce dépassé	Aérer la pièce
clignotent	L'entrée humidité sur la Multi IO Box a été activée	Aérer la pièce
allumée :	Verrouillage actif	Aucune utilisation possible.
Clignotement orange bref	Radio-transmission/ tentative d'émission/ transfert de données	Attendre la fin de la transmission.
1 éclairage vert durable	Processus validé.	Poursuivre l'utilisation

Affichage	Signification	Signification
Bref clignotement orange (toutes les 10 s)	Mode paramétrage actif	Saisir les quatre derniers caractères du numéro de série de l'appareil sur l'application.
Voyant 1 x orange et 1 x vert (après l'insertion des piles)	Affichage test	Continuer lorsque les affichages test s'éteignent.

8.2 Affichage des erreurs

Affichage	Signification	Solution
	Tension piles faible	• Remplacer les piles.
(clignote)	Connexion à l'Alpha IP Access Point défaillante	• Contrôler la connexion.
Voyant bref orange (après le signal de réception)	Piles vides	• Remplacer les piles.

Affichage	Signification	Solution
Éclairage rouge long	Erreur de transfert, limite d'émission atteinte.	• Renvoyer l'ordre en cas de dépassement du Duty Cycle après un délai maximum d'une heure. • Contrôler l'absence de défauts sur l'appareil, par exemple un blocage mécanique. • Éliminer les dysfonctionnements radio.
6 x longs clignotements rouges	Appareil défectueux	• Respecter l'affichage de l'application. • Faire contrôler l'appareil par un commerçant spécialisé. • Remplacer l'appareil.

9 Remplacer la batterie

Le symbole ▭ indique une batterie faible sur l'écran et l'application Alpha IP. Remplacer les piles par des nouvelles :

1. Retirer l'appareil du cadre et de la plaque de montage (cf. fig. 5 page 4).
2. Retirer les piles au dos.
3. Insérer deux nouvelles piles de type LR03/Micro/AAA conformément au marquage.
4. Poser le cadre interchangeable sur la plaque de montage.
5. Poser le thermostat d'ambiance à écran S chauffage au sol sur la plaque de montage et l'enclencher dans les clips.

✓ L'écran passe à l'affichage normal.
✓ L'appareil est opérationnel.

10 Nettoyage

Nettoyer l'appareil avec un chiffon doux, propre, sec et sans peluches. Pour retirer les encrassements, le chiffon peut être humidifié légèrement avec de l'eau tiède. Utiliser un détergent sans solvant pour le nettoyage.

11 Rétablir les réglages de l'usine

Tous les réglages effectués sont perdus en cas de rétablissement des réglages de l'usine.

Alpha IP Access Point (application)

1. Veiller à ce que l'appareil soit activé.
2. Supprimer l'appareil de l'application.

Mode Standalone

1. Retirer l'appareil du cadre et de la plaque de montage (cf. fig. 5 page 4).
2. Retirer les piles.
3. Remettre les piles dans le compartiment dans le respect du marquage. En même temps, laisser la touche système enfoncée pendant 4 secondes jusqu'à ce que la LED clignote rapidement en orange. L'écran affiche « rES ».
4. Relâcher la touche système.
5. Enfoncer de nouveau la touche système pendant 4 secondes jusqu'à ce que la LED s'allume en vert.
6. Relâcher la touche système.

✓ L'appareil effectue un redémarrage.
✓ Les réglages de l'usine sont rétablis.

12 Mise hors service

1. Retirer l'appareil du cadre et de la plaque de montage 6.1.6.
2. Retirer les piles au dos.
3. Démonter l'appareil et l'éliminer de manière conforme.

13 Élimination

Ne pas jeter l'appareil dans les ordures ménagères ! Les appareils électroniques doivent être éliminés conformément à la directive relative aux appareils électriques et électroniques usagés dans les centres de collecte locaux pour appareils électroniques.

Ce manuel d'utilisation est protégé par la loi sur les droits d'auteur. Tous droits réservés. Il ne doit pas être copié, reproduit, abrégé ou transféré sous quelque forme que ce soit, de manière mécanique ou électronique, sans l'autorisation préalable du fabricant. © 2017

CE

Inhoud

1 Over deze handleiding 86

1.1 Geldigheid, bewaring en verder geven van de handleiding 86

1.2 Symbol en 86

2 Veiligheid 87

2.1 Doelgericht gebruik 87

2.2 Veiligheidsinstructies 87

2.3 Conformiteit 88

3 Functie 88

4 Toesteloverzicht 89

4.1 Technische gegevens 90

5 Inbedrijfname 91

5.1 Toestel eigen maken 91

5.1.1 Eigen maken zonder Alpha IP Access Point (Standalone-bedrijf) 92

5.1.2 Eigen maken aan Alpha IP Access Point 93

5.2 Montage 94

5.2.1 Met kleefbanden monteren 94

5.2.2 Met schroeven monteren 95

5.2.3 Op een inbouwstopcontact monteren 96

5.2.4 In meervakscombinatie monteren 96
6 Bedrijfsmodi en configuratie 97
6.1 Configuratiemenu 97
6.1.1 Automatische bedrijfsmodus 98
6.1.2 Manuele bedrijfsmodus 98
6.1.3 Vakantiemodus 99
6.1.4 Bedieningsblokkering 99
6.1.5 Programmering van de verwarmingsprofielen 100
6.1.6 Datum en uur instellen 102
6.1.7 Offset-temperatuur 102
6.1.8 Selectie van de temperatuuraanduiding/luchtvochtigheid 102
6.1.9 Configuratie van het Alpha IP Basisstation 103
6.1.10 Verbindingstest 104
7 Bediening 104
8 Aanduidingen 105
8.1 Statusaanduidingn 105
8.2 Foutaanduidingn 106
9 Accu's vervangen 108
10 Reinigen 108
11 Fabrieksinstellingen opmaken 109
12 Buitenbedrijfname 109
13 Als afval verwerken 110

1 Over deze handleiding

1.1 Geldigheid, bewaring en verder geven van de handleiding

Deze handleiding geldt voor het Alpha IP kamerbedieningstoestel Display S vloerverwarmingnheizung WTHP 61001-xx. De handleiding bevat informatie, die voor de inbedrijfname en bediening noodzakelijk zijn. Vooraleer met het toestel gewerkt wordt dient deze handleiding volledig en grondig gelezen te worden. De handleiding dient bewaard en aan de volgende gebruiker verder gegeven te worden.

Deze handleiding alsook bijkomende Alpha IP systeeminformatie zijn steeds actueel onder www.alphaip.de te vinden.

Met systeeminformatie, functies en bedieningsstappen uit de handleiding van het Alpha IP Access Point (HAP 2001) dient rekening gehouden te worden.

1.2 Symbol en

Volgende symbolen worden in deze handleiding gebruikt:

Aanwijzing: Kenmerkt een belangrijke of nuttige informatie

⇨ Voorwaarde

✓ Resultaat dat volgt uit een handeling

• Opsomming zonder vaste volgorde

1., 2. Aanwijzing met vaste volgorde

2 Veiligheid

2.1 Doelgericht gebruik

Het Alpha IP kamerbedieningstoestel Display S vloerverwarming WTHP 61001-xx is bestanddeel van het Alpha IP systeem en dient voor de

- installatie in residentiële omgevingen,
- registratie van de reële temperatuur (kamertemperatuur) en luchtvochtigheid,
- instelling van de streeftemperatuur (comforttemperatuur),
- regeling van de reële temperatuur door aansturing van het Alpha IP Basisstation voor de regeling van vloerverwarmingen (FAL-x10x1-xxN1), aangesloten Alpha IP verwarmingslichaamsthermostaten of elektrische verwarmingslichamen met schakelstopcontacten,
- draadloze communicatie in het Alpha IP netwerk.

Elk ander gebruik, wijzigingen en ombouwen zijn uitdrukkelijk verboden. Een niet doelgericht gebruik leidt tot gevaren, waarvoor de fabrikant geen aansprakelijkheid aanvaardt en tot uitsluiting van garantie en aansprakelijkheid.

2.2 Veiligheidsinstructies

Ter vermijding van ongevallen met persoonlijk letsel en materiële schade dienen alle veiligheidinstructies in deze handleiding nageleefd te worden. Voor persoonlijk letsel en materiële schade, veroorzaakt door niet correcte service of het niet nale-

ven van de gevareninstructies, wordt geen aansprakelijkheid aanvaard. In zulke gevallen vervalt elke garantieclaim! Voor gevolgschade wordt geen aansprakelijkheid aanvaard!

- Het toestel uitsluitend in rimpelloze toestand gebruiken.
- De vermogensgrenzen van het toestel en haar omgevingsvoorwaarden aanhouden.
- Met het toestel uitsluitend in droge en stofvrije omgeving werken.
- Het toestel niet blootstellen aan invloeden van vochtigheid, trillingen, constante zonne- of andere warmte-instraling, koude of mechanische belastingen.
- Zich ervan verzekeren dat kinderen niet met het product of de verpakking spelen. Eventueel toezicht houden op kinderen.

2.3 Conformiteit

Hiermee verklaart de fabrikant dat het toestel overeenstemt met de richtlijn 2014/53/EU. De volledige tekst van de EU-conformiteitsverklaring is beschikbaar onder het volgende Internetadres: www.alphaip.de

3 Functie

Met het Alpha IP kamerbedieningstoestel Display S vloerverwarming WTHP 61001-xx kan de kamertemperatuur tijdsgestuurd ingesteld worden, om zo de verwarmingsfazen aan de individuele behoeften aan te passen. Het kamerbedieningstoestel meet de temperatuur en luchtvochtigheid in de kamer en geeft deze cyclisch

aan het Alpha IP Basisstation FAL-x10x1-xxN1 of aan de aangesoten Alpha Alpha IP radiatorthermostaten door. Via de vastgestelde waarden kan de kamertemperatuur exact geregeld worden. De manuele instelling van de streeftemperatuur gebeurt via het instelwiel.

De communicatie met andere componenten gebeurt via het Homematic (HmIP) zendprotocol. De zendoverdracht wordt op een niet exclusieve overdrachtweg gerealiseerd, waardoor storingen niet kunnen uitgesloten worden. Storingsinvloeden kunnen bv. uitgelokt worden door schakelingen, elektromotoren of defecte elektrische toestellen.

De reikwijdte in gebouwen kan sterk afwijken van deze buiten (openlucht).

4 Toesteloverzicht

Toesteloverzicht (zie. afb. 1 pagina 3)

(A) Wisselframe

(B) Kamerbedieningstoestel Display S Vloerverwarming

(C) Display

(D) Systeemtoets (eigen maken-toets en LED)

(E) Instelwiel

(F) Montageplaat

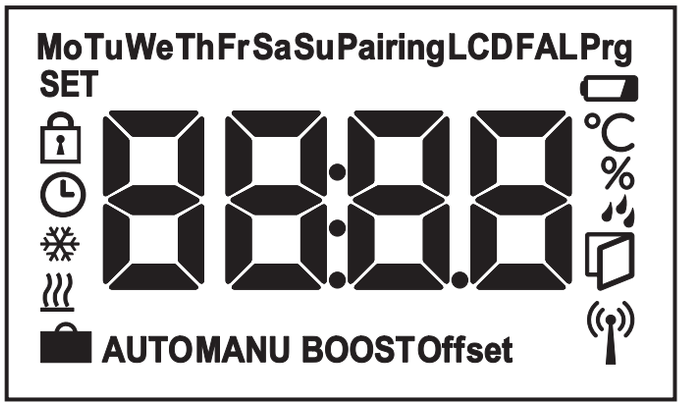

Displayoverzicht

°C	Streef-/reële temperatuur
%	Luchtvochtigheid
	Waarschuwing voor aan-dampen
	Venster-open-symbool
	Accusymbool
	Zendoverdracht
BOOST	Boost-modus
MANU	Manuele bedrijfsmodus
AUTO	Automatische bedrijfsmodus
	Vakantiemodus
	Verwarmen
	Koelen
	Bedieningsblokkering
SET	Streeftemperatuur
	Datum/Uur
Offset	Offset

4.1 Technische gegevens

Korte benaming toestel	WTHP 61001-xx
Voedingsspanning	2x 1,5 V LR03/Micro/AAA
Stroomopname	50 mA max.
Levensduur accu	2 jaar (typ.)
Beschermingsklasse	IP20
Vervuilingsgraad	2
Omgevingstemperatuur	0 tot 35 °C
Afmetingen (B x H x D)	
Zonder frames	55 x 55 x 23,5 mm

Met frames	86 x 86 x 25 mm
Gewicht	100 g (incl. accu's)
Zendfrequentie	868,3 MHz/869,525 MHz
Ontvangerscategorie	SRD category 2
Type Zendreikwijdte	250 m (in openlucht)
Duty Cycle	< 1 % per u/< 10 % per u
Werkwijze	Type 1
Richtlijnen	2014/53/EU Zendinstallaties

5 Inbedrijfname

5.1 Toestel eigen maken

Opdat het kamerbedieningstoestel Display S vloerverwarming in het Alpha IP systeem geïntegreerd zou kunnen worden en met andere toestellen zou kunnen communiceren, dient het eerst eigen gemaakt te worden. Het eigen maken van het kamerbedieningstoestel Display S vloerverwarming gebeurt direct aan het Alpha IP Basisstation of in de verbinding met verwarmingslichaamsthermostaten aan het Alpha IP Access Point. Bij het direct eigen maken gebeurt de configuratie aan het toestel, bij het eigen maken aan het Access Point via de Alpha IP App.

5.1.1 Eigen maken zonder Alpha IP Access Point (Standalone-bedrijf)

Bij het eigen maken een minimum afstand van 50 cm tussen de toestellen aanhouden.

Het eigen maken-proces kan door opnieuw kortstondig indrukken van de eigen maken-toets afgebroken worden. Dit wordt door rood oplichten van de toestel-LED bevestigd.

Wanneer geen eigen maken gebeurt, wordt de eigen maken-modus automatisch na 30 seconden beëindigd.

Zou het kamerbedieningstoestel Display S vloerverwarming aan het Alpha IP Basisstation eigen gemaakt worden, dienen de beide te koppelen toestellen in de eigen maken-modus gebracht worden.

1. Aan het Alpha IP Basisstation (zie handleiding Alpha IP Basisstation) het gewenste kanaal selecteren.
2. Gedurende 4 seconden de systeemtoets van het Alpha IP Basisstation indrukken, tot de LED van de systeemtoets snel oranje knippert.

✓ De toestel-LED begint oranje te knipperen.

3. Het kamerbedieningstoestel Display S vloerverwarming uit het wisselframe trekken (zie. afb. 5 pagina 4).

4. Isoleerbanden uit het accuvak trekken of accu's plaatsen (zie pagina. Indien de accu's reeds geplaatst werden, systeemtoets (D) gedurende minstens 4 s indrukken, om de eigen maken-modus te activeren.

✓ De eigen maken-modus wordt automatisch gedurende 3 minuten geactiveerd.

✓ De toestel-LED knippert oranje.

Na een succesvol eigen maken-proces licht de LED groen op. Licht de LED rood op, het proces herhalen.

5.1.2 Eigen maken aan Alpha IP Access Point

Voor de besturing via de Alpha IP App dient het eigen maken van de WTHP 61001-xx via het Access Point (HAP 21001) te gebeuren. Toestel als volgt eigen maken:

⇨ Het Alpha IP Access Point werd via de Alpha IP App afgesteld (zie handleiding HAP 21001).

1. De Alpha IP App op de smartphone openen.
2. Het menupunt *Toestel eigen maken* selecteren.
3. Het kamerbedieningstoestel Display S vloerverwarming uit het wisselframe trekken (zie. afb. 5 pagina 4).
4. Isoleerbanden uit het accuvak trekken of accu's plaatsen (zie pagina. Indien accu’s geplaatst werden, de systeemtoets (D) kortstondig indrukken om de eigen maken-modus te activeren.
5. Het toestel verschijnt automatisch in de Alpha IP App.
6. Ter bevestiging de laatste vier cijfers van het toestelnummer (SGTIN) invoeren

of de ingesloten QR-code scannen. Het toestelnummer bevindt zich onder de QR-code resp. in het accuvak.

Na een succesvol eigen maken-proces licht de LED groen op. Licht de LED rood op, het proces herhalen.

7. De aanwijzingen in de App opvolgen.

5.2 Montage

Door het accubedrijf kan de montageplaats flexibel gekozen worden. De montage kan in het meegeleverde wisselframe door verschroeven of opkleven van de montageplaat gebeuren. Een integratie in een bestaande schakelaarserie is eveneens mogelijk.

5.2.1 Met kleefbanden monteren

Afhankelijk van de ondergrond kan de montage met de meegeleverde dubbelzijdige kleefbanden of met de meegeleverde schroeven gebeuren. De montage is op verschillende ondergronden zoals bv. metselwerk, meubelen, tegels of glas mogelijk.

⇨ De inbedrijfname is uitgevoerd en het toestel is samengezet.

1. Een geschikte montagepositie selecteren.

Bij een montage met kleefbanden, dient de ondergrond van de montageplaats glad, effen, onbeschadigd, zuiver, vet- en oplosmiddelvrij te zijn.

2. De beschermfolie van één zijde van de kleefbanden verwijderen.
3. De kleefbanden op de achterzijde van de montageplaat in de daarvoor voorziene verdiepingen bevestigen (zie. afb. 4 pagina 4).
4. De beschermfolie van de tweede zijde van de kleefbanden verwijderen.
5. Het toestel aan de gewenste positie horizontaal uitrichten en vast indrukken.

5.2.2 Met schroeven monteren

1. Een geschikte montagepositie selecteren.
2. Zich ervan verzekeren dat geen leidingen op deze positie geplaatst zijn.
3. De montageplaat van het toestel losmaken.
4. De montageplaat aan de montagepositie vasthouden. Erop letten dat de pijl op de voorzijde van de montageplaat naar boven wijst.
5. De montageplaat horizontaal uitrichten.
6. Twee diagonaal tegenover elkaar liggende boorgaten aan de hand van de montageplaat markeren (zie P in afb. 2).
7. Bij stenen wanden voorgemarkeerde gaten met een 5 mm steenboor boren.

Bij houten wanden kunnen de schroeven direct ingeschroefd worden. Een boring met een 1,5 mm houtboor kan het indraaien van de schroeven vergemakkelijken.

8. De pluggen in de boringen plaatsen.
9. De montageplaat door middel van de meegeleverde schroeven monteren (zie. afb. 3 pagina 4).

10. Het wisselframe op de montageplaat plaatsen.
11. Het toestel op de montageplaat plaatsen en in de haken klikken.

5.2.3 Op een inbouwstopcontact monteren

De bevestigingsgaten in de montageplaat kunnen voor de montage op een inbouwstopcontact gebruikt worden.

1. De montageplaat van het toestel losmaken.
2. De montageplaat horizontaal op het inbouwstopcontact uitrichten.
3. De montageplaat door middel van passende schroeven monteren (zie Q in afb. 2).
4. Het wisselframe op de montageplaat plaatsen.
5. Het toestel op de montageplaat plaatsen en in de haken klikken.

5.2.4 In meervakscombinatie monteren

Het toestel kan frames van andere fabrikanten gebruiken of in een meervaksframe geïntegreerd worden. Bij de montage in meervakscombinaties de montageplaat van het toestel dicht naast de reeds bevestigde montageplaten/draagringen aanbrengen en hierop uitrichten. Het toestel past in de frames van volgende fabrikanten:

Fabrikant	Frame
Berker	S.1, B.1, B.3, B.7 Glas
ELSO	Joy
GIRA	Systeem 55, Standaard 55, E2, E22, Event, Esprit

Fabrikant	Frame
merten	1-M, Atelier-M, M-Smart, M-Arc, M-Star, M-Plan
JUNG	A 500, AS 500, A plus, A creation

6 Bedrijfsmodi en configuratie

Door langdurig drukken op het instelwiel (E) wordt het configuratiemenu geopend. Volgende symbolen/menu's staan door draaien ter beschikking en worden door kortstondig drukken op het instelwiel geselecteerd.

6.1 Configuratiemenu

Door langdurig drukken op het instelwiel (E) wordt het configuratiemenu geopend. Volgende symbolen/menu's staan door draaien ter beschikking en worden door kortstondig drukken op het instelwiel geselecteerd.

Hoofdstuk	Aanduiding	Betekenis
6.1.1	AUTO	Automatische bedrijfsmodus
6.1.2	MANU	Manuele bedrijfsmodus
6.1.3		Vakantiemodus*
6.1.4		Bedieningsblokkering*
6.1.5	Prg	Programmering van de verwarmingsprofielen*

Hoofdstuk	Aanduiding	Betekenis
6.1.6		Datum en uur*
6.1.7	**Offset LCD**	Offset-temperatuur*
6.1.8		Selectie van de temperatuuraanduidingen/lucht-vochtigheid*
6.1.9	**FAL**	Configuratie Basisstation*
6.1.10		Verbindingstest

**enkel in het Standalone-bedrijf selecteerbaar*

6.1.1 Automatische bedrijfsmodus

Voor het activeren van de automatische bedrijfsmodus als volgt te werk gaan:

1. Langdurig op het instelwiel (E) drukken, om het configuratiemenu te openen.
2. Het symbool „**AUTO**“ selecteren en door kortstondig indrukken selectie bevestigen.

6.1.2 Manuele bedrijfsmodus

Voor het activeren van de manuele bedrijfsmodus, als volgt te werk gaan:

1. Langdurig op het instelwiel (E) drukken, om het configuratiemenu te openen.
2. Het symbool „**MANU**“ selecteren en door kortstondig indrukken selectie bevestigen.
3. Instelwiel draaien, om de gewenste temperatuur in te stellen.

6.1.3 Vakantiemodus

De vakantiemodus kan gebruikt worden, wanneer voor een bepaalde tijdsperiode (bv. tijdens een vakantie of een party) een vaste temperatuur aangehouden dient te worden.

Voor het activeren van de vakantiemodus als volgt te werk gaan:

1. Langdurig op het instelwiel (E) drukken, om het configuratiemenu te openen.
2. Het symbool „🧳“ selecteren en door kortstondig indrukken selectie bevestigen.
3. Door draaien van het instelwiel „Start-/Einde“-uur en datum instellen. Telkens door kortstondig drukken selectie bevestigen. Aanduiding „S“ toond de starttijd, aanduiding „E“ de eindtijd.
4. Door draaien van het instelwiel de temperatuur instellen, die gedurende de gedefinieerde tijd aangehouden dient te worden en door kort drukken bevestigen.

6.1.4 Bedieningsblokkering

De bediening aan het toestel kan geblokkeerd worden, om het ongewild veranderen van instellingen, bv. door toevallig aanraken, te verhinderen. Om de bedieningsblokkering te activeren resp. te desactiveren, als volgt te werk gaan:

1. Langdurig op het instelwiel (E) drukken, om het configuratiemenu te openen.
2. Het symbool „🔒“ selecteren en door kortstondig indrukken selectie bevestigen.
3. Door draaien „On“ selecteren, om de bedieningsblokkering te activeren of „OFF“, om de bedieningsblokkering te desactiveren. Selectie door kort drukken bevestigen.

6.1.5 Programmering van de verwarmingsprofielen

Onder dit menupunt worden instellingen voor verwarmings- resp. koelprofielen uitgevoerd en weekprofielen volgens eigen vereisten opgemaakt.

1. Langdurig op het instelwiel (E) drukken, om het configuratiemenu te openen.
2. Het symbool „**Prg**“ selecteren en door kortstondig indrukken selectie bevestigen. In het menu staan volgende subpunten door draaien van het instelwiel klaar:

„type“ voor het omschakelen van het Basisstation tussen de modi Verwarmen en Koelen. (*bij aangesloten Multi-IO Box gedesactiveerd*).

1. Door draaien van het instelwiel (E) „HEAT“ voor Verwarmen of „COOL“ voor Koelen selecteren en selectie door drukken bevestigen.

„Pr.nr“ voor het selecteren van het weekprofielnummer („nr. 1, nr. 2 ... nr. 6“).

1. Door draaien het nummer van het gewenste profiel selecteren en door kort drukken selectie bevestigen.

„Pr.Ad“ voor het individueel instellen van de weekprofielen („nr. 1, nr. 2 ... nr. 6“). In weekprofiel worden voor elke weekdag tot 6 verwarmingsfasen (13 schakeltijdstippen) voor het geselecteerde verwarmingsprofiel ingesteld. De programmering gebeurt voor de geselecteerde dagen voor een tijdsperiode van 00:00 tot 23:59 uur.

1. In het menupunt „Pr.Ad “ door draaien van het instelwiel (E) het nummer van het gewenste profiel selecteren en selectie door kort drukken bevestigen.

2. Gewenste weekdag/werkdagen/weekend/alle dagen door draaien van het instelwiel (E) selecteren en selectie door kort drukken bevestigen.
3. Starttijd 00:00 uur door kort drukken van het instelwiel (E) bevestigen.
4. Gewenste temperatuur voor de starttijd door draaien/drukken selecteren en bevestigen.
5. Het op het display aangeduide uur door draaien/drukken van het instelwiel selecteren en bevestigen.
6. Gewenste temperatuur voor de nu ingestelde tijdsperiode door draaien/drukken selecteren en bevestigen.
7. Handeling voor de volledige tijdsperiode van 00:00 tot 23:59 uur herhalen

Weekprofiel 1-3: Verwarmen, 4-6: Koelen
Bij een CO-signaal wisselt het programma van verwarmen resp. koelen automatisch naar het vogende schema:
1 (verwarmen) naar 4 (koelen), 2 (verwarmen) naar 5 (koelen), 3 (verwarmen) naar 6 (koelen) resp. omgekeerd.

„OSSF“ voor het activeren („On“) resp. desactiveren („OFF“) van de smart start/-stop functie selecteren. Is deze functie geactiveerd, berekent het systeem zelflerend, wanneer het met het verwarmen/koelen dient te beginnen, om op de gedefinieerde verwarmingstijden exact de aangegeven temperatuur klaar te hebben.

6.1.6 Datum en uur instellen

1. Langdurig op het instelwiel (E) drukken, om het configuratiemenu te openen.
2. Het symbool „ ⏲ “ selecteren en door kortstondig indrukken selectie bevestigen.
3. Jaar, maand, dag en uur door draaien/drukken van het instelwiel (E) instellen en telkens bevestigen.

6.1.7 Offset-temperatuur

Omdat de temperatuur aan het kamerbedieningstoestel Display gemeten wordt, kan het op een andere plaats in de kamer kouder of warmer zijn. Via de offset-temperatuur (tot ±3.5 °C) wordt de afwijking gecorrigeerd.

1. Langdurig op het instelwiel (E) drukken, om het configuratiemenu te openen.
2. Het symbool „**Offset**“ selecteren en door kortstondig indrukken selectie bevestigen.
3. Instelwiel draaien en gewenste offset (max. ±3.5 °C) door kort drukken van het instelwiel bevestigen.

6.1.8 Selectie van de temperatuuraanduiding/luchtvochtigheid

Al naargelang de wens worden de reële of de streeftemperatuur alsook afwisselend de luchtvochtigheid op het display aangeduid.

1. Langdurig op het instelwiel (E) drukken, om het configuratiemenu te openen.
2. Het symbool „**LCD**“ selecteren en door kortstondig indrukken selectie bevestigen.

- „ACT“ voor het aanduiden van de reële temperatuur (standaardwaarde) of
- „SEt“ voor het aanduiden van de streeftemperatuur of
- „ACtH“ voor het aanduiden van de reële temperatuur en de huidige luchtvochtigheid

6.1.9 Configuratie van het Alpha IP Basisstation

Via dit menu wordt het Alpha IP Basisstation in de standalone-bedrijfsmodus geconfigureerd.

1. Langdurig op het instelwiel (E) drukken, om het configuratiemenu te openen.
2. Het symbool „**FAL**“ selecteren en door kortstondig indrukken selectie bevestigen.

Is het kamerbedieningstoestel aan meer dan één Basisstation eigen gemaakt, met het instelwiel het gewenste Basisstation selecteren.

In het configuratiemenu voor het Alpha IP Basisstation staan toestelparameters „UnP1/UnP2“ en kanaalparamenters „ChAn“ ter beschikking, via dewelke de voor- en nalooptijden van de pomp, dalingstemperaturen, tijdsintervallen en vele andere parameters gewijzigd worden.

Informatie over de configuratiemogelijkheden bevinden zich in de handleiding van het Alpha IP Basisstation.

6.1.10 Verbindingstest

Bij deze controle zendt het kamerbedieningstoestel Display een schakelcommando naar het Basisstation. Al naargelang in welke schakeltoestand de aangesloten verwarmingszone zich bevindt, wordt deze na het ontvangen van het commando ter bevestiging in resp. uitgeschakeld.

1. Langdurig op het instelwiel (E) drukken, om het configuratiemenu te openen.
2. Het symbool „ “ selecteren en door kortstondig indrukken selectie bevestigen.

7 Bediening

Via het instelwiel (zie E in afb. 1) staan aan het kamerbedieningstoestel de bedieningsfuncties ter beschikking. De instellingen worden aan de aangesloten radiatorthermostaten alsook naar het Alpha IP App overgedragen en daar aangeduid.

- **Temperatuur:** Het instelwiel naar rechts of naar links draaien, om de temperatuur te wijzigen. In de automatische bedrijfsmodus blijft de ingestelde temperatuur tot het volgende schakeltijdstip ongewijzigd. Daarna wordt het ingestelde verwarmingsprofiel opnieuw geactiveerd. In de manuele bedrijfsmodus blijft de temperatuur tot de volgende manuele wijziging behouden.
- **Manuele en automatische bedrijfsmodus:** Het instelwiel gedurende 3 seconden indrukken, om tussen de bedrijfsmodi manueel en automatisch te wisselen. In de automatische bedrijfsmodus is het via het Alpha IP App ingestelde verwarmingsprofiel actief. In de manuele bedrijfsmodus kan de temperatuur aan het toestel of via het App ingesteld worden en blijft deze behouden tot de

volgende manuele wijziging.

- **Boost-functie bij gebruik met radiatorthermostaten:** Het instelwiel kortstondig indrukken, om de Boost-functie voor snel, kortstondig opwarmen te activeren. De Boost-functie blijft gedurende 5 minuten actief.

Het Alpha IP Access Point in verbinding met het Alpha IP App biedt bijkomende configuratiemogelijkheden, zoals bijvoorbeeld

- Aanpassen van de Boost-duur (tot 30 min.)
- Activeren resp. desactiveren van de bedieningsblokkering.

8 Aanduidingen

8.1 Statusaanduidingn

Aanduiding	Betekenis	Betekenis
% knippert	Vochtigheidsgrens (standaard 60 %) in de kamer overschreden	Kamer verluchten
knipperen	Vochtingang bij Multi IO Box werd geactiveerd	Kamer verluchten

Aanduiding	Betekenis	Betekenis
licht op	Bedieningsblokkering actief	Geen bediening mogelijk.
Kortstondig oranje knipperen	Zendoverdracht/ Zendverzoek/ Gegevensoverdracht	Wachten tot de overdracht beëindigd is.
1x langdurig groen oplichten	Proces bevestigd	Met de bediening verder gaan
Kortstondig oranje knipperen (elke 10 s)	Eigen maken-modus actief	De laatste vier cijfers van het serienummer van het toestel in het App invoeren.
1x oranje en 1x groen oplichten (na het plaatsen van de accu's)	Testaanduiding	Wanneer testaanduidingen verdwijnen, verder gaan.

8.2 Foutaanduidingn

Aanduiding	Betekenis	Oplossing
	Accuspanning laag	• Accu's vervangen.
(knippert)	Verbinding naar Alpha IP Access Point defect	• De verbinding controleren.

Aanduiding	Betekenis	Oplossing
Kortstondig, oranje oplichten (na ontvangstmelding)	Accu's leeg	• Accu's vervangen.
Langdurig, rood oplichten	Overdrachtfout, zendlimiet bereikt (Duty Cycle)	• Het commando opnieuw zenden, bij Duty Cycle-overschrijding na uiterlijk één uur. • Toestel testen op een defect, bv. mechanische blokkade. • Zendstoringen verhelpen.
6x langdurig rood knipperen	Toestel defect	• Letten op de aanduidingen in het App. • Het toestel door een vakman laten testen. • Het toestel vervangen.

9 Accu’s vervangen

Het symbool signaleert op het display en in het Alpha IP App een geringe accuspanning. De accu’s door nieuwe vervangen:

1. Het toestel uit het frame en van de montagplaat trekken ((zie. afb. 6 pagina 5)).
2. Aan de achterzijde de accu's uitnemen.
3. Twee nieuwe accu’s van het type LR03/Micro/AAA overeenkomstig de markering plaatsen.
4. Het wisselframe op de montageplaat plaatsen.
5. Het kamerbedieningstoestel Display S vloerverwarming op de montageplaat plaatsen en in de haken inklikken.

✓ Het display wisselt naar normale aanduiding.

✓ Het toestel is werkensklaar.

10 Reinigen

Het toestel met een zacht, zuiver, droog en pluisvrij doek reinigen. Voor de verwijdering van sterkere vervuilingen kan het doek lichtjes met lauwwarm water bevochtigd worden. Voor de reiniging een oplosmiddelvrij reinigingsmiddel gebruiken.

11 Fabrieksinstellingen opmaken

Door opmaken van de werkinstellingen gaan alle voorgenomen instellingen verloren.

Alpha IP Access Point (App)

1. Zich ervan verzekeren dat het toestel geactiveerd is.
2. Het toestel uit de app wissen.

Standalone-bedrijf

1. Het toestel uit het frame en van de montageplaat trekken (zie. afb. 5 pagina 4)).
2. De accu’s uitnemen.
3. De accu’s overeenkomstig de markering opnieuw in het accuvak plaatsen. Gelijktijdig de systeemtoets gedurende 4 seconden ingedrukt houden, tot de LED snel oranje knippert. In het display wordt „rES“ aangegeven.
4. De systeemtoets loslaten.
5. De systeemtoets nogmaals gedurende 4 seconden indrukken, tot de LED groen oplicht.
6. De systeemtoets opnieuw loslaten.

✓ Het toestel voert een herstart uit.

✓ De werkinstellingen zijn opnieuw opgemaakt.

12 Buitenbedrijfname

1. Het toestel uit het frame en van de montageplaat trekken (zie. afb. 5 pagina 4).
2. Aan de achterzijde de accu's uitnemen.
3. Het toestel demonteren en op reglementare wijze als afval verwerken.

13 Als afval verwerken

Het toestel niet met huishoudelijk afval verwerken! Elektronische toestellen dienen overeenkomstig de richtlijn over elektrische en elektronische oude toestellen via de plaatselijke inzamelplaatsen voor elektronische oude toestellen als afval verwerkt te worden.

Dit handboek is auteursrechterlijk beschermd. Alle rechten voorbehouden. Het mag noch volledig noch gedeeltelijk gekopieerd, gereproduceerd, ingekort of onder eender welke andere vorm doorgegeven worden, zowel mechanisch als elektronisch, zonder voorafgaand akkoord van de fabrikant. © 2017

CE

Contenuto

1 Informazioni sulle presenti istruzioni 113

1.1 Validità, conservazione e consegna ad altri delle istruzioni 113

1.2 Simboli 113

2 Sicurezza 114

2.1 Uso conforme 114

2.2 Avvertenze sulla sicurezza 115

2.3 Conformità 115

3 Funzionamento 116

4 Panoramica dell'apparecchio 117

4.1 Caratteristiche tecniche 118

5 Messa in servizio 119

5.1 Apprendimento dell'apparecchio 119

5.1.1 Apprendimento senza Alpha IP Access Point (funzionamento standalone) 119

5.1.2 Apprendimento sull'Alpha IP Access Point 120

5.2 Montaggio 121

5.2.1 Montaggio con nastro adesivo 122

5.2.2 Montaggio con viti 122

5.2.3 Montaggio su una presa a incasso 123

5.2.4 Montaggio in combinazione multipla 124

6 Modi di funzionamento e configurazione 124

6.1 Menu di configurazione 125
6.1.1 Modo automatico 126
6.1.2 Funzionamento manuale 126
6.1.3 Modo vacanza 126
6.1.4 Blocco del funzionamento 127
6.1.5 Programmazione dei profili di riscaldamento 127
6.1.6 Impostare la data e l'ora 130
6.1.7 Temperatura di offset 130
6.1.8 Selezione della visualizzazione della temperatura / umidità dell'aria 130
6.1.9 Configurazione della stazione di base Alpha IP 131
6.1.10 Prova di collegamento 132
7 Uso 132
8 Visualizzazioni 134
8.1 Indicazioni di stato 134
8.2 Indicazioni di errore 135
9 Sostituire le batterie 136
10 Pulizia 137
11 Ripristino delle impostazioni di fabbrica 137
12 Messa fuori servizio 138
13 Smaltimento 138

1 Informazioni sulle presenti istruzioni

1.1 Validità, conservazione e consegna ad altri delle istruzioni

Le presenti istruzioni si riferiscono al sistema Alpha IP unità di controllo ambientale Display S per riscaldamento a pavimento WTHP 61001-xx. Le istruzioni contengono informazioni necessarie per la messa in servizio e l'utilizzo dell'apparecchio. Prima di utilizzare l'apparecchio è necessario aver letto in maniera accurata e completa le presenti istruzioni. Le istruzioni devono essere conservate e consegnate all'utilizzatore successivo.

Le presenti istruzioni nonché ulteriori informazioni di sistema relative all'apparecchio Alpha IP sono sempre disponibili nella versione di volta in volta aggiornata sul sito www.alphaip.de.

Devono essere osservati le informazioni di sistema, le funzioni e i passaggi di lavoro descritti per l'apparecchio Alpha IP Access Point (HAP 2001).

1.2 Simboli

Nel manuale d'istruzioni vengono utilizzati i seguenti simboli.

Avvertimento: Segnala un'informazione importante o utile

⇨ Requisito

✓ Risultato di un intervento

- Elenco senza una sequenza fissa

1., 2. Elenco con una sequenza fissa

2 Sicurezza

2.1 Uso conforme

L'unità di controllo ambientale Display S per riscaldamento a pavimento WTHP 61001-xx fa parte del sistema Alpha IP e serve per

- l'installazione in ambienti assimilabili a quelli domestici;
- la rilevazione della temperatura effettiva (temperatura ambientale) e dell'umidità dell'aria;
- l'impostazione della temperatura desiderata (temperatura comfort individuale);
- regolazione della temperatura effettiva attraverso il comando della stazione di base Alpha IP per la regolazione dei riscaldamenti a pavimento (FAL-x10x1-xxN1), dei termostati per corpi caloriferi Alpha IP o caloriferi elettrici con presa di corrente a interruttore collegati,
- la comunicazione senza fili all'interno della rete Alpha IP.

Qualsiasi altro utilizzo, modifica o trasformazione è espressamente vietato. Un utilizzo non appropriato può provocare pericoli per i quali il costruttore non è responsabile, con una conseguente esclusione della garanzia e della responsabilità.

2.2 Avvertenze sulla sicurezza

Per evitare incidenti con danni a cose o persone, devono essere rispettate tutte le indicazioni di sicurezza riportate nelle presenti istruzioni. Il costruttore declina ogni responsabilità per danni a cose o persone causati da un uso non conforme o dalla mancata osservanza delle avvertenze sui pericoli. In tali casi vengono meno tutti i presupposti per il diritto alla garanzia. Si declina altresì ogni responsabilità per i danni conseguenti.

- L'apparecchio deve essere utilizzato solo se in condizioni tecnicamente perfette.
- Rispettare i limiti di potenza e le condizioni ambientali dell'apparecchio.
- Utilizzare l'apparecchio solo se asciutto e privo di polvere.
- Non esporre l'apparecchio a umidità, vibrazioni, alla costante irradiazione solare o ad altre fonti di calore, al freddo o a sollecitazioni meccaniche.
- Assicurarsi che nessun bambino giochi con il prodotto o l'imballaggio. Ove necessario, sorvegliare i bambini.

2.3 Conformità

Con la presente il produttore dichiara che l'apparecchio è conforme alla direttiva 2014/53/UE. Il testo completo della dichiarazione di conformità è disponibile al seguente indirizzo Internet: www.alphaip.de

3 Funzionamento

Con l'unità di controllo ambientale Alpha IP Display S per riscaldamento a pavimento WTHP 61001-xx è possibile regolare in maniera temporizzata la temperatura ambientale, adeguando le fasi di riscaldamento alle proprie esigenze individuali. L'unità di controllo ambientale misura la temperatura e l'umidità dell'aria all'interno dell'ambiente e fornisce tali informazioni in maniera ciclica alla stazione di base Alpha IP FAL-x10x1-xxN1 o ai termostati per corpi caloriferi Alpha collegati. Sulla base dei valori rilevati è possibile regolare in maniera esatta la temperatura ambientale. L'impostazione manuale della temperatura teorica avviene tramite la rotella di regolazione.

La comunicazione con altri componenti avviene tramite il protocollo radio Homematic (HmIP). La trasmissione via radio viene effettuata tramite una via di trasmissione non esclusiva; pertanto non è possibile escludere la presenza di disturbi. Interferenze possono essere causate, ad esempio, da processi di commutazione, motori elettrici o apparecchi elettronici difettosi.

La portata all'interno degli edifici può variare notevolmente rispetto a quella in spazi esterni (ovvero all'aperto).

4 Panoramica dell'apparecchio

Panoramica dell’apparecchio

(cfr. fig. 1 pagina 3)

(A) Telaio rimovibile

(B) Unità di controllo ambientale
Display S
Riscaldamento a pavimento

(C) Display

(D) Tasti di sistema
(tasto di apprendimento e LED)

(E) Rotella di regolazione

(F) Piastra di montaggio

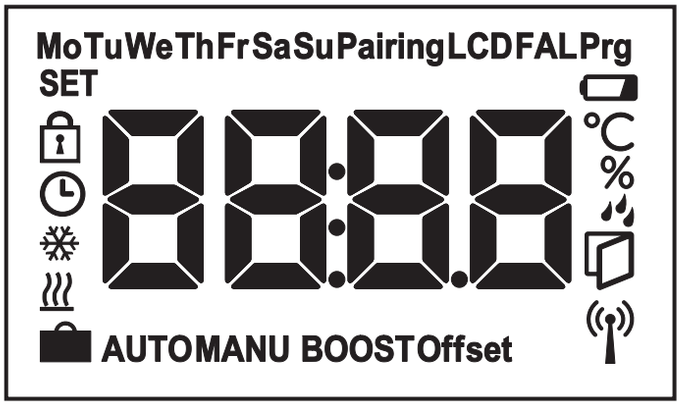

Panoramica del display

℃	Temperatura desiderata/effettiva
%	Umidità dell'aria
	Avviso di formazione di rugiada
	Simbolo "finestra aperta"
	Simbolo della batteria
	Trasmissione radio
BOOST	Modo boost
MANU	Funzionamento manuale
AUTO	Funzionamento automatico
	Modo vacanza
	Riscaldamento
	Raffreddamento
	Blocco del funzionamento
SET	Temperatura desiderata
	Data/ora
Offset	Offset

4.1 Caratteristiche tecniche

Denominazione breve dell'apparecchio	WTHP 61001-xx
Tensione di alimentazione	2x 1,5 V LR03/Micro/AAA
Corrente assorbita	50 mA max.
Durata in servizio delle batterie	2 anni (di norma)
Tipo di protezione	IP20
Grado di impurità	2
Temperatura ambientale	Da 0 a 35 °C
Dimensioni (W x H x D)	
Senza telaio	55 x 55 x 23,5 mm
Con telaio	86 x 86 x 25 mm
Peso	100 g (incl. batterie)
Frequenza radio	868,3 MHz/869,525 MHz
Categoria ricevitore	SRD category 2
Portata normale	250 m (all'aperto)
Duty Cycle	< 1% per h / < 10% per h
Modo di funzionamento	Tipo 1
Direttive	2014/53/UE Impianti radio

5 Messa in servizio

5.1 Apprendimento dell'apparecchio

Affinché l'unità di controllo Display S per riscaldamento a pavimento possa essere integrata nel sistema Alpha IP e comunicare con gli altri apparecchi, è necessario eseguirne per prima cosa l'apprendimento. L'apprendimento dell'unità di controllo ambientale Display S per riscaldamento a pavimento avviene direttamente sulla stazione di base Alpha IP o, in presenza di termostati per corpi caloriferi collegati, sull'Alpha IP Access Point. In caso di apprendimento diretto, la configurazione avviene sull'apparecchio, mentre in caso di apprendimento dell'Access Point essa avviene tramite la app Alpha IP.

5.1.1 Apprendimento senza Alpha IP Access Point (funzionamento standalone)

Durante l'apprendimento mantenere una distanza minima di 50 cm tra gli apparecchi.

Il processo di apprendimento può essere interrotto tramite una nuova breve pressione del tasto di apprendimento. A conferma dell'operazione, i LED dell'apparecchio si accendono in rosso.

Se l'apprendimento non ha luogo, il modo di apprendimento si disinserisce automaticamente dopo 0 secondi.

Se l'apprendimento dell'unità di controllo ambientale Display S per riscaldamento a pavimento avviene sulla stazione di base Alpha IP, i due apparecchi da collegare devono essere entrambi in modalità di apprendimento.

1. Selezionare sulla stazione di base Alpha IP (vedere istruzioni della stazione di base Alpha IP) il canale desiderato.
2. Premere per 4 secondi il tasto di sistema della stazione di base Alpha IP finché il LED del tasto di sistema lampeggia brevemente in arancione.

✓ Il LED dell'apparecchio inizia a lampeggiare in arancione.

3. Estrarre l'unità di controllo ambientale Display S per riscaldamento a pavimento dal telaio rimovibile (cfr. fig. 5 pagina 4).
4. Estrarre il nastro isolante dal vano batterie o inserire le batterie. Se le batterie sono già inserite, premere il tasto di sistema (D) per almeno 4 s per attivare il modo di apprendimento.

✓ Il modo di apprendimento viene automaticamente attivato per 3 minuti.

✓ Il LED dell'apparecchio lampeggia in arancione.

Una volta eseguita con successo la procedura di apprendimento, il LED si accende in verde. Se il LED si accende in rosso, ripetere la procedura.

5.1.2 Apprendimento sull'Alpha IP Access Point

Per poter eseguire il comando tramite l'app Alpha IP, l'apprendimento dell'unità WTHP 61001-xx deve avvenire tramite l'Access Point (HAP 21001). Eseguire l'apprendimento dell'apparecchio come segue:

⇨ L'Alpha IP Access Point è stato impostato tramite l'app Alpha IP (vedere istruzioni HAP 21001).

1. Aprire l'app Alpha IP sullo smartphone.
2. Selezionare la voce di menu *Apprendimento dell'apparecchio*.
3. Estrarre l'unità di controllo ambientale Display S per riscaldamento a pavimento dal telaio rimovibile (cfr. fig. 5 pagina 4).
4. Estrarre il nastro isolante dal vano batterie o inserire le batterie. Se le batterie sono già inserite, premere brevemente il tasto di sistema (D) per attivare la modalità di apprendimento.
5. L'apparecchio appare automaticamente nell'app Alpha IP.
6. Per la conferma inserire le ultime quattro cifre del numero dell'apparecchio (SGTIN) o scansionare il vicino QR fornito. Il numero dell'apparecchio si trova sotto il codice QR ovvero nel vano batterie.

Una volta eseguita con successo la procedura di apprendimento, il LED si accende in verde. Se il LED si accende in rosso, ripetere la procedura.

7. Seguire le istruzioni sull'app.

5.2 Montaggio

Grazie al funzionamento a batteria, il luogo di montaggio può essere selezionato in modo flessibile. Il montaggio può essere effettuato nel telaio rimovibile fornito tramite avvitamento o incollaggio della piastra di montaggio. È altresì possibile

un'integrazione in una serie di commutatori già esistente.

5.2.1 Montaggio con nastro adesivo

A seconda del substrato, il montaggio può essere effettuato con il nastro biadesivo fornito o con le viti fornite. È possibile eseguire il montaggio su diversi substrati, ad es. pareti in muratura, mobili, piastrelle o vetro.

⇨ La messa in servizio è stata eseguita e l'apparecchio è stato assemblato.

1. Selezionare una posizione di montaggio appropriata.

In caso di montaggio con nastro adesivo, il substrato del luogo di montaggio deve essere liscio, in piano, integro, pulito e privo di grassi e solventi.

2. Rimuovere la pellicola di protezione da un lato del nastro adesivo.
3. Fissare il nastro adesivo sul tergo della piastra di montaggio nelle apposite cavità (cfr. fig. 4 pagina 4).
4. Rimuovere la pellicola di protezione dall'altro lato del nastro adesivo.
5. Orientare orizzontalmente l'apparecchio nella posizione desiderata e fissarlo premendo.

5.2.2 Montaggio con viti

1. Selezionare una posizione di montaggio appropriata.
2. Assicurarsi che in prossimità della posizione scelta non vi siano condutture o cavi.
3. Staccare la piastra di montaggio dall'apparecchio.

4. Mantenere la piastra di montaggio sulla posizione di montaggio. Prestare attenzione che la freccia sulla parte anteriore della piastra di montaggio sia rivolta verso l'alto.
5. Orientare orizzontalmente la piastra di montaggio.
6. Con l'ausilio della piastra di montaggio, marcare due punti di foratura contrapposti diagonalmente (cfr. P nella fig. 2).
7. In caso di pareti di pietra, praticare i fori sui punti precedentemente marcati utilizzando una punta per pietra da 5 mm.

In caso di pareti in legno le viti possono essere inserite direttamente. Forare con una punta per legno da 1,5 mm potrà facilitare l'avvitamento.

8. Inserire i tasselli nei fori.
9. Montare la piastra di montaggio utilizzando le viti fornite (cfr. fig. 3 pagina 4).
10. Applicare il telaio rimovibile sulla piastra di montaggio.
11. Applicare l'apparecchio sulla piastra di montaggio e innestare nei morsetti.

5.2.3 Montaggio su una presa a incasso

I fori di fissaggio sulla piastra di montaggio possono essere utilizzati per il montaggio su una presa a incasso.

1. Staccare la piastra di montaggio dall'apparecchio.
2. Orientare la piastra di montaggio orizzontalmente sulla presa a incasso.
3. Montare la piastra di montaggio utilizzando le relative viti (cfr. Q nella fig. 2).

4. Applicare il telaio rimovibile sulla piastra di montaggio.
5. Applicare l'apparecchio sulla piastra di montaggio e innestare nei morsetti.

5.2.4 Montaggio in combinazione multipla

L'apparecchio può essere utilizzato con telai di altri produttori o in un telaio multiplo. In caso di montaggio in combinazioni multiple, disporre la piastra di montaggio dell'apparecchio a filo accanto alle piastre di montaggio / anelli portanti già fissate/i e orientarla in tale posizione. L'apparecchio può essere utilizzato in combinazione con i telai dei seguenti produttori:

Produttore	Telaio
Berker	S.1, B.1, B.3, B.7 Glas
ELSO	Joy
GIRA	System 55, Standard 55, E2, E22, Event, Esprit
merten	1-M, Atelier-M, M-Smart, M-Arc, M-Star, M-Plan
JUNG	A 500, AS 500, A plus, A creation

6 Modi di funzionamento e configurazione

Con una pressione prolungata della rotella di regolazione (E) si apre il menu di configurazione. Ruotando la rotella sono disponibili i seguenti simboli/menu, che possono essere selezionati tramite una breve pressione della rotella stessa.

6.1 Menu di configurazione

Con una pressione prolungata della rotella di regolazione (E) si apre il menu di configurazione. Ruotando la rotella sono disponibili i seguenti simboli/menu, che possono essere selezionati tramite una breve pressione della rotella stessa.

Capitolo	Simbolo visualizzato	Significato
6.1.1	AUTO	Funzionamento automatico
6.1.2	MANU	Funzionamento manuale
6.1.3		Modo vacanza*
6.1.4		Blocco del funzionamento*
6.1.5	Prg	Programmazione dei profili di riscaldamento*
6.1.6		Data e ora*
6.1.7	Offset	Temperatura di offset*
6.1.8	LCD	Selezione della visualizzazione della temperatura / umidità dell'aria*
6.1.9	FAL	Configurazione della stazione di base*
6.1.10		Prova di collegamento

** selezionabile solamente in modalità standalone*

6.1.1 Modo automatico

Per attivare il funzionamento automatico procedere come segue:

1. Premere la rotella di regolazione (E) in maniera prolungata per aprire il menu di configurazione.
2. Selezionare il simbolo "**AUTO**" e confermare la scelta con una breve pressione.

6.1.2 Funzionamento manuale

Per attivare il funzionamento manuale procedere come segue:

1. Premere la rotella di regolazione (E) in maniera prolungata per aprire il menu di configurazione.
2. Selezionare il simbolo "**MANU**" e confermare la scelta con una breve pressione.
3. Ruotare la rotella di regolazione per impostare la temperatura desiderata.

6.1.3 Modo vacanza

Il modo vacanza può essere utilizzato qualora si desideri mantenere una temperatura fissa per un determinato periodo di tempo (p. es. durante una vacanza o una festa).
Per attivare il modo vacanza procedere come segue:

1. Premere la rotella di regolazione (E) in maniera prolungata per aprire il menu di configurazione.
2. Selezionare il simbolo "🧳" e confermare la scelta con una breve pressione.
3. Ruotando la rotella di regolazione impostare le ore e la data di "Inizio/fine". Confermare ogni selezione con una breve pressione. L'indicazione della "S" indica

l'ora di inizio, la "E" l'ora della fine.

4. Ruotando la rotella di regolazione impostare la temperatura che deve essere mantenuta durante il periodo definito e confermare la selezione con una breve pressione.

6.1.4 Blocco del funzionamento

È possibile bloccare il funzionamento dell'apparecchio per impedire la modifica involontaria delle impostazioni, ad es. dovuta a un contatto non intenzionale. Per attivare o disattivare il blocco del funzionamento, procedere come segue:

1. Premere la rotella di regolazione (E) in maniera prolungata per aprire il menu di configurazione.
2. Selezionare il simbolo "🔒" e confermare la scelta con una breve pressione.
3. Ruotando la rotella, selezionare "On" per attivare il blocco del funzionamento o "Off" per disattivarlo. Confermare la selezione con una breve pressione.

6.1.5 Programmazione dei profili di riscaldamento

In questa voce del menu vengono effettuate le impostazioni per i profili di riscaldamento e raffreddamento; inoltre, qui è possibile adeguare i profili settimanali alle proprie esigenze.

1. Premere la rotella di regolazione (E) in maniera prolungata per aprire il menu di configurazione.

2. Selezionare il simbolo "**Prg**" e confermare la scelta con una breve pressione. Nel menu possono essere selezionati, ruotando la rotella di regolazione, i seguenti sottopunti:

"type" per commutare la stazione di base tra i modi di riscaldamento e raffreddamento (*disattivato con Multi-IO Box collegato*).

1. Ruotando la rotella di regolazione (E) selezionare "HEAT" per il riscaldamento o "COOL" per il raffreddamento e confermare la selezione premendo.

“Pr.nr” per la selezione del numero del profilo settimanale ("n. 1, n. 2, ... n. 6").

1. Selezionare, ruotando, il numero del profilo desiderato e confermare la selezione con una breve pressione.

"Pr.Ad" per la regolazione individuale dei profili settimanali (“n. 1, n. 2, ... n. 6"). Nel profilo settimanale è possibile impostare fino a 6 fasi di riscaldamento (13 orari di commutazione) per il profilo di riscaldamento selezionato, il tutto per ogni giorno della settimana. La programmazione per i giorni selezionati avviene per il periodo che va dalle ore 0.00 alle ore 23.59.

1. Nella voce di menu "Pr.Ad" selezionare il numero del profilo desiderato ruotando la rotella di regolazione (E) e confermare la selezione con una breve pressione.
2. Ruotando la rotella di regolazione (E) selezionare il giorno della settimana, i giorni feriali, il fine settimana o tutti i giorni, secondo le proprie preferenze, e confer-

mare la selezione con una breve pressione.

3. Confermare le ore 0.00 come ora di inizio attraverso una breve pressione della rotella di regolazione (E).
4. Selezionare, ruotando, la temperatura desiderata per l'ora di inizio e confermarla con una pressione.
5. Selezionare l'ora visualizzata sul display ruotando la rotella di regolazione e confermare premendo.
6. Selezionare, ruotando, la temperatura desiderata per il periodo di tempo appena impostato e confermarla con una pressione.
7. Ripetere la procedura fino a coprire l'intero periodo dalle ore 0.00 alle ore 23.59

Profilo settimanale 1-3: Riscaldamento, 4-6: Raffreddamento
con un segnale CO il programma passa da riscaldamento a raffreddamento in maniera automatica secondo il seguente schema:
1 (riscaldamento) a 4 (raffreddamento), 2 (riscaldamento) a 5 (raffreddamento), 3 (riscaldamento) a 6 (raffreddamento) o invertito.

Selezionare “OSSF” per l'attivazione ("On") e la disattivazione ("OFF") della funzione Smart Start/Stop. Se questa funzione è attiva il sistema calcola autonomamente quando avviare il riscaldamento/raffreddamento in maniera tale da ottenere, negli orari di riscaldamento definiti, l'esatta temperatura impostata.

6.1.6 Impostare la data e l'ora

1. Premere la rotella di regolazione (E) in maniera prolungata per aprire il menu di configurazione.
2. Selezionare il simbolo "🕒" e confermare la scelta con una breve pressione.
3. Impostare l'anno, il mese, il giorno e l'ora ruotando la rotella di regolazione (E) e confermare le varie scelte premendo.

6.1.7 Temperatura di offset

Poiché la temperatura viene misurata in prossimità dell'unità di controllo ambientale Display, un altro punto della stanza potrà essere più freddo o più caldo. La differenza può essere corretta per mezzo della temperatura di offset (fino a ±3,5 °C).

1. Premere la rotella di regolazione (E) in maniera prolungata per aprire il menu di configurazione.
2. Selezionare il simbolo "**Offset**" e confermare la scelta con una breve pressione.
3. Ruotare la rotella di regolazione per selezionare la temperatura di offset desiderata (max. ±3,5 °C) e confermare con una breve pressione.

6.1.8 Selezione della visualizzazione della temperatura / umidità dell'aria

Se desiderato, il display visualizza alternandole la temperatura effettiva o teorica e l'umidità dell'aria.

1. Premere la rotella di regolazione (E) in maniera prolungata per aprire il menu di configurazione.

2. Selezionare il simbolo "**LCD**" e confermare la scelta con una breve pressione.

- "ACT" per la visualizzazione della temperatura effettiva o
- "SEt" per la visualizzazione della temperatura teorica o
- "ACtH" per la visualizzazione della temperatura effettiva e dell'umidità dell'aria attuale

6.1.9 Configurazione della stazione di base Alpha IP

Tramite questo menu è possibile configurare la stazione di base Alpha IP in funzionamento standalone.

1. Premere la rotella di regolazione (E) in maniera prolungata per aprire il menu di configurazione.
2. Selezionare il simbolo "**FAL**" e confermare la scelta con una breve pressione.

Se l'apprendimento dell'unità di controllo ambientale è stato effettuato con più di una stazione di base, selezionare con la rotella di regolazione la stazione di base desiderata.

Nel menu di configurazione della stazione di base Alpha IP sono disponibili i parametri dell'apparecchio "UnP1/UnP2" e il parametro del canale "ChAn", attraverso i quali è possibile modificare il tempo di avviamento e di ritardo della pompa, le temperature di risparmio energetico, gli intervalli di tempo e molti altri parametri.

Per ulteriori informazioni sulle possibilità di configurazione, consultare le istruzioni della stazione di base Alpha IP.

6.1.10 Prova di collegamento

Con questa verifica, l'unità di controllo ambientale Display invia un ordine di accensione alla stazione di base. A conferma del ricevimento del comando, la zona di riscaldamento associata si accende oppure si spegne, a seconda dello stato in cui si trova.

1. Premere la rotella di regolazione (E) in maniera prolungata per aprire il menu di configurazione.
2. Selezionare il simbolo "📡" e confermare la scelta con una breve pressione.

7 Uso

Tramite la rotella di regolazione (cfr. lettera E nella fig. 1) è possibile impostare le varie funzioni dell'unità di controllo ambientale. Le impostazioni vengono trasmesse ai termostati per corpi caloriferi associati e all'app Alpha IP e qui visualizzate.

- **Temperatura:** ruotare la rotella di regolazione verso destra o verso sinistra per modificare la temperatura. Nel funzionamento automatico la temperatura impostata viene mantenuta fino al punto di commutazione successivo. Successivamente viene nuovamente attivato il profilo di riscaldamento impostato. Nel funzionamento manuale la temperatura viene mantenuta fino alla successiva modifica manuale.

- **Funzionamento manuale e automatico:** Premere la rotella di regolazione per 3 secondi per passare tra i modi di funzionamento manuale e automatico. Nel funzionamento automatico è attivo il profilo di riscaldamento impostato tramite l'app Alpha IP. Nel funzionamento manuale la temperatura può essere impostata sull'apparecchio oppure tramite l'app e viene mantenuta fino alla successiva modifica manuale.
- **Funzione boost in caso di utilizzo con termostati per corpi caloriferi:** Premere brevemente la rotella di regolazione per attivare la funzione boost, che consente un riscaldamento breve e rapido. La funzione boost rimane attiva per 5 minuti.

L'Alpha IP Access Point in combinazione con l'app Alpha IP offre ulteriori possibilità di configurazione, come ad esempio

- la modifica della durata della funzione boost (fino a 30 min.)
- l'attivazione e disattivazione del blocco di funzionamento.

8 Visualizzazioni

8.1 Indicazioni di stato

Simbolo visualizzato	Significato	Significato
% lampeggia	Soglia di umidità (standard 60%) nell'ambiente superata	Aerare l'ambiente
lampeggiano	L'ingresso di umidità sul Multi IO Box è stato attivato	Aerare l'ambiente
si accende	Blocco del funzionamento attivo	Nessun utilizzo possibile.
Breve lampeggiamento in arancione	Trasmissione radio / tentativo di invio / trasmissione dati	Attendere fino al termine della trasmissione
1x accensione lunga in verde	Procedura confermata	Proseguire con l'uso

Simbolo visualizzato	Significato	Significato
Breve lampeggiamento in arancione (ogni 10 s)	Modo di apprendimento attivo	Inserire nell'app le ultime quattro cifre del numero di serie dell'apparecchio
1x accensione lunga in arancione e 1x in verde (dopo l'inserimento delle batterie)	Indicazione di prova	Una volta terminata l'indicazione di prova, proseguire

8.2 Indicazioni di errore

Simbolo visualizzato	Significato	Soluzione
	Bassa tensione delle batterie	• Sostituire le batterie
(lampeggia)	Collegamento all'Alpha IP Access Point non riuscito	• Verificare il collegamento
Breve accensione in arancione (dopo il messaggio di ricevimento)	Batterie scariche	• Sostituire le batterie

Simbolo visualizzato	Significato	Soluzione
Accensione lunga in rosso	Errore di trasmissione, limite di invio raggiunto (Duty Cycle)	• Inviare nuovamente il comando, entro al massimo un'ora in caso di superamento del Duty Cycle • Verificare la presenza di difetti nell'apparecchio, ad es. blocchi meccanici • Eliminare i disturbi radio
6x lampeggiamenti lunghi in rosso	Apparecchio difettoso	• Attenersi a quanto indicato sull’app. • Far controllare l'apparecchio da un rivenditore specializzato. • Sostituire l’apparecchio.

9 Sostituire le batterie

Il simbolo segnala sul display e sull'app Alpha IP una tensione bassa delle batterie. Sostituire le vecchie batterie:

1. Estrarre l'apparecchio dal telaio e dalla piastra di montaggio (cfr. fig. 6 pagina 5).
2. Estrarre le batterie sul tergo.

3. Inserire due batterie nuove del tipo LR03/Micro/AAA secondo la polarità illustrata.
4. Applicare il telaio rimovibile sulla piastra di montaggio.
5. Applicare l'unità di controllo ambientale Display S per riscaldamento a pavimento sulla piastra di montaggio e innestare nei morsetti.

✓ Il display passa alla visualizzazione normale.

✓ L'apparecchio è pronto per l'uso.

10 Pulizia

Pulire l'apparecchio con un panno morbido, pulito, asciutto e non sfilacciato. Per la rimozione di sporco ostinato, è possibile bagnare leggermente il panno con acqua tiepida. Per la pulizia utilizzare un detergente privo di solventi.

11 Ripristino delle impostazioni di fabbrica

Ripristinando le impostazioni di fabbrica, tutte le regolazioni eseguite vanno perse.

Alpha IP Access Point (App)

1. Assicurarsi che l'apparecchio sia attivato.
2. Cancellare l'apparecchio dall'App.

Modalità standalone

1. Estrarre l'apparecchio dal telaio e dalla piastra di montaggio (cfr. fig. 5 pagina 4).
2. Estrarre le batterie.
3. Reinserire le batterie nel vano batterie secondo la polarità illustrata. Contemporaneamente tenere premuto il tasto di sistema per 4 secondi, fino a che il

LED lampeggia velocemente in arancione. Sul display viene visualizzato "rES".

4. Rilasciare il tasto di sistema.
5. Premere nuovamente il tasto di sistema per 4 secondi, fino a che il LED si accende in verde.
6. Rilasciare nuovamente il tasto di sistema.

✓ L'apparecchio si riavvia.

✓ Le impostazioni di fabbrica sono state ripristinate.

12 Messa fuori servizio

1. Estrarre l'apparecchio dal telaio e dalla piastra di montaggio (cfr. fig. 5 pagina 4).
2. Estrarre le batterie sul tergo.
3. Smontare l'apparecchio e smaltirlo secondo le disposizioni locali.

13 Smaltimento

Non smaltire l'apparecchio con i rifiuti domestici! Gli apparecchi elettrici devono essere smaltiti in conformità con la Direttiva sui rifiuti di apparecchiature elettriche ed elettroniche tramite gli appositi punti di raccolta locali.

Il presente manuale è protetto dalla legge sul diritto d'autore. Tutti i diritti riservati. Esso non può essere fotocopiato, riprodotto, accorciato o trasmesso in qualsiasi modo, nemmeno in parte, né meccanicamente né elettronicamente, senza il preventivo consenso del produttore. © 2017

CE

Contenido

1 Acerca de este manual 141

1.1 Vigencia, conservación y transferencia del manual 141

1.2 Símbolos 141

2 Seguridad 142

2.1 Uso conforme a lo previsto 142

2.2 Indicaciones de seguridad 143

2.3 Conformidad 143

3 Función 144

4 Vista general del dispositivo 145

4.1 Datos técnicos 146

5 Puesta en marcha 147

5.1 Programación del dispositivo 147

5.1.1 Programación sin Alpha IP Access Point (modo independiente) 147

5.1.2 Programación en Alpha IP Access Point 148

5.2 Montaje 149

5.2.1 Montaje con cinta adhesiva 150

5.2.2 Montaje con tornillos 150

5.2.3 Montaje en un cajetín empotrado 151

5.2.4 Montaje en múltiples combinaciones 152

6 Modo de funcionamiento y configuración 152
6.1 Menú de configuración 153
6.1.1 Modo automático 153
6.1.2 Modo manual 154
6.1.3 Modo vacaciones 154
6.1.4 Bloqueo de funcionamiento 155
6.1.5 Programación de los perfiles de calefacción 155
6.1.6 Configuración de fecha y hora 157
6.1.7 Temperatura Offset 157
6.1.8 Selección de la indicación de temperatura/humedad del aire 158
6.1.9 Configuración de la estación base Alpha IP 158
6.1.10 Prueba de conexión 159
7 Manejo 159
8 Indicaciones 161
8.1 Indicaciones de estado 161
8.2 Indicaciones de error 162
9 Cambio de baterías 163
10 Limpieza 164
11 Restablecer los ajustes de fábrica 164
12 Puesta fuera de servicio 165
13 Eliminación 165

1 Acerca de este manual

1.1 Vigencia, conservación y transferencia del manual

Este manual se aplica al Alpha IP Dispositivo de control ambiental Display S Calefacción por suelo WTHP 61001-xx. El manual contiene información necesaria para la puesta en marcha y el manejo del dispositivo. Lea este manual completamente y con detenimiento antes de trabajar con el dispositivo. Conserve el manual y entréguelo al siguiente usuario.

Este manual, así como la información adicional del sistema Alpha IP están siempre disponibles en su versión actualizada en www.alphaip.de.

Deben tenerse en cuenta, tanto la información del sistema, como las funciones y las indicaciones de funcionamiento del manual del Alpha IP Access Point (HAP 2001).

1.2 Símbolos

En este manual se utilizan los siguientes símbolos:

Nota: Hace referencia a una información importante o útil

⇨ Requisitos

✓ Resultado que se obtiene de una acción

- Lista no ordenada

1., 2. Instrucciones ordenadas

2 Seguridad

2.1 Uso conforme a lo previsto

El Dispositivo de control ambiental Alpha IP Display S Calefacción por suelo WTHP 61001-xx el un componente del sistema Alpha IP y sirve para

- la instalación en entornos de uso residencial,
- la detección de la temperatura real (temperatura ambiente) y la humedad del aire,
- el ajuste de la temperatura deseada (temperatura de confort),
- La regulación de la temperatura real mediante el control de la estación base Alpha IP para la regulación de calefacciones por suelo (FAL-x10x1-xxN1) o termostatos de radiador Alpha IP conectados, o radiadores eléctricos con enchufe con interruptor,
- la comunicación inalámbrica en la red de Alpha IP.

Cualquier otra utilización, alteraciones o modificaciones están expresamente prohibidas. El uso no conforme a lo previsto provoca peligros de los que el fabricante no se hace responsable y causa la anulación de la garantía, así como la exoneración de la responsabilidad.

2.2 Indicaciones de seguridad

Es necesario observar todas las indicaciones de seguridad de este manual con el fin de evitar accidentes con daños personales o materiales. No se asumirá ninguna responsabilidad sobre daños personales o materiales debidos a un uso indebido o a la no observancia de las indicaciones de peligro. ¡En tales casos se anula cualquier derecho a garantía! ¡No se asumirá ninguna responsabilidad sobre daños derivados!

- Usar el dispositivo exclusivamente en perfecto estado técnico.
- Respetar los límites de rendimiento del dispositivo y las condiciones ambientales.
- Utilizar el dispositivo únicamente en ambientes secos y libres de polvo.
- No exponer el dispositivo a la influencia de la humedad, vibraciones, constante luz solar u otras fuentes de calor, frío o estrés mecánico.
- Debe asegurarse de que los niños no jueguen con el producto o el embalaje. En caso necesario, supervisar a los niños.

2.3 Conformidad

Por la presente, el fabricante declara que el dispositivo corresponde a la Directiva 2014/53/EU. El texto completo de la Declaración de Conformidad CE está disponible en la dirección de Internet siguiente: www.alphaip.de

3 Función

Con el Dispositivo de control ambiental Alpha IP Display S Calefaccion por suelo WTHP 61001-xx es posible ajustar la temperatura ambiente por horarios con el fin de adaptar las fases de calefacción a las necesidades personales. El dispositivo de control ambiental mide la temperatura y la humedad del aire en la habitación y las transmite de manera cíclica a la estación base Alpha IP FAL-x10x1-xxN1 o a los termostatos de radiador Alpha IP conectados. Mediante los valores determinados es posible controlar de forma precisa la temperatura ambiente. El ajuste manual de la temperatura deseada se efectúa por medio de la rueda de selección.

La comunicación con otros componentes tiene lugar a través del protocolo de radiofrecuencias Homematic (HmIP). La transmisión por radio se realiza por una vía de transmisión no exclusiva, por lo que no es posible descartar interferencias. Las interferencias pueden ser debidas, p. ej., a operaciones de conmutación, motores eléctricos o aparatos eléctricos defectuosos.

El alcance en el interior de los edificios puede diferir en gran medida del alcance en el exterior (campo abierto).

4 Vista general del dispositivo

Vista general del dispositivo (véase 1 página 3)

(A) Marco intercambiable

(B) Dispositivo de control ambiental
Display S
Calefacción por suelo

(C) Display

(D) Tecla del sistema
(tecla de programación y LED)

(E) Rueda de selección

(F) Placa de montaje

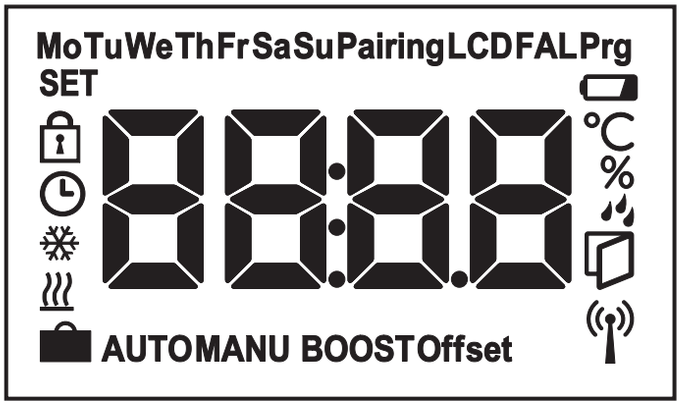

Vista general del display

°C	Temperatura deseada/real
%	Humedad del aire
	Advertencia de condensación
	Símbolo de ventana abierta
	Símbolo de la batería
	Radiotransmisión
BOOST	Modo Boost
MANU	Modo manual
AUTO	Modo automático
	Modo vacaciones
	Calefacción
	Refrigeración
	Bloqueo de funcionamiento
SET	Temperatura deseada
	Fecha/hora
Offset	Offset

4.1 Datos técnicos

Nombre del dispositivo	WTHP 61001-xx
Tensión de alimentación	2x 1,5 V LR03/Micro/AAA
Consumo de corriente	50 mA máx.
Duración de las baterías	2 años (típicamente)
Tipo de protección	IP20
Grado de contaminación	2
Temperatura ambiente	0 hasta 35 °C
Dimensiones (An x Al x Pr)	
Sin marco	55 x 55 x 23,5 mm
Con marco	86 x 86 x 25 mm
Peso	100 g (incl. baterías)
Frecuencia de radio	868,3 MHz / 869,525 MHz
Categoría del receptor	SRD category 2
Tipo Alcance de radio	250 m (a campo abierto)
Duty Cycle	<1 % por h /<10 % por h
Modo de operación	Tipo 1
Directivas	2014/53/EU Equipos radioeléctricos

5 Puesta en marcha

5.1 Programación del dispositivo

Con el fin de poder integrar el Dispositivo de control ambiental Display S Calefacción por suelo al sistema Alpha IP, y que pueda comunicarse con otros dispositivos, primero es necesario programarlo. La programación del Dispositivo de control ambiental Display S Calefacción por suelo se efectúa directamente en la estación base Alpha IP o en conexión con termostatos de radiador en el Alpha IP Access Point. Para la programación directa la configuración se produce en el dispositivo, la programación en el Access Point se produce a través de la aplicación Alpha IP.

5.1.1 Programación sin Alpha IP Access Point (modo independiente)

Durante la programación, mantener una distancia mínima de 50 cm entre los dispositivos.

El proceso de programación puede cancelarse pulsando de nuevo brevemente la tecla de programación. La cancelación se confirma mediante la iluminación en rojo del LED del dispositivo.

Si no se produce ninguna programación, el modo de programación se detiene automáticamente después de 30 segundos.

Si el Dispositivo de control ambiental Display S Calefacción por suelo se programa en la estación base Alpha IP, es necesario añadir los dos dispositivos que deben vincularse al modo de programación.

1. Seleccionar el canal deseado en la estación base Alpha IP (véase el manual de la estación base Alpha IP).
2. Pulsar la tecla del sistema de la estación base Alpha IP durante 4 segundos hasta que el LED de la tecla del sistema parpadee rápidamente en naranja.

✓ El LED del dispositivo comienza a parpadear en naranja.

3. Extraer el Dispositivo de control ambiental Display S Calefacción por suelo del marco intercambiable (véase 5 página 4).
4. Extraer la cinta de aislamiento del compartimento de la batería o introducir las baterías. En el caso de que las baterías ya estén insertadas, pulsar la tecla del sistema (D) durante al menos 4 s para activar el modo de programación.

✓ El modo de programación se activa automáticamente durante 3 minutos.

✓ El LED del dispositivo parpadea en naranja.

Una vez completado con éxito el proceso de programación, el LED se ilumina en verde. Si el LED se ilumina en rojo, repetir el proceso.

5.1.2 Programación en Alpha IP Access Point

Para el control a través de la aplicación Alpha IP, la programación del WTHP 61001-xx deberá efectuarse a través del Access Point (HAP 21001). Programar el dispositivo como se detalla a continuación:

⇨ El Alpha IP Access Point se ha configurado a través de la aplicación Alpha IP (véase el manual del HAP 21001).

1. Iniciar la aplicación Alpha IP en el smartphone.
2. Seleccionar el punto del menú *Programar dispositivo*.
3. Extraer el Dispositivo de control ambiental Display S Calefacción por suelo del marco intercambiable (véase 5 página 4).
4. Extraer la cinta de aislamiento del compartimento de la batería o introducir las baterías. En el caso de que las baterías ya estén insertadas, pulsar brevemente la tecla del sistema (D) para activar el modo de programación.
5. El dispositivo aparece automáticamente en la aplicación Alpha IP.
6. Para confirmar, introducir los últimos cuatro dígitos del número de serie del dispositivo (SGTIN) o escanear el código QR adjunto. El número de serie del dispositivo se encuentra debajo del código QR o en el compartimento de la batería.

Una vez completado con éxito el proceso de programación, el LED se ilumina en verde. Si el LED se ilumina en rojo, repetir el proceso.

7. Seguir las instrucciones de la aplicación.

5.2 Montaje

Debido al funcionamiento con batería, la ubicación de la instalación se puede escoger de manera flexible. El montaje se puede efectuar atornillado al marco intercambiable suministrado o pegado a la placa de montaje. También es posible la

integración en una serie de conmutadores existentes.

5.2.1 Montaje con cinta adhesiva

Dependiendo de la superficie, el montaje también se puede efectuar con la cinta adhesiva de doble cara o con los tornillos suministrados. El montaje se puede efectuar sobre diferentes superficies como, p. ej., paredes, muebles, azulejos o vidrio.

⇨ El dispositivo está montado y se ha llevado a cabo la puesta en marcha.

1. Seleccionar una posición de montaje adecuada.

En caso de montaje con la cinta adhesiva, la superficie del lugar de montaje debe ser lisa, plana, estar en buen estado, limpia, así como libre de grasas y disolventes.

2. Retirar la lámina protectora de uno de los lados de la cinta adhesiva.
3. Fijar la cinta adhesiva en los huecos previstos de la parte posterior de la placa de montaje (véase 4 página 4).
4. Retirar la lámina protectora del otro lado de la cinta adhesiva.
5. Alinear el dispositivo horizontalmente en la posición deseada y presionar.

5.2.2 Montaje con tornillos

1. Seleccionar una posición de montaje adecuada.
2. Asegurarse de que no pasen conductos por la posición seleccionada.
3. Soltar la placa de montaje del dispositivo.

4. Sostener la placa de montaje en la posición de montaje. Asegurarse de que la flecha de la parte delantera de la placa de montaje apunte hacia arriba.
5. Alinear la placa de montaje horizontalmente.
6. Marcar dos orificios de taladro opuestos en diagonal utilizando la placa de montaje (véase P en la fig. 2).
7. En paredes de piedra taladrar los orificios en las marcas con una broca para piedra de 5 mm.

En paredes de madera, los tornillos pueden atornillarse directamente. Un taladro con una broca para madera de 1,5 mm puede facilitar la inserción de los tornillos.

8. Insertar los tacos en los orificios.
9. Fijar la placa de montaje con los tornillos suministrados (véase 3 página 4).
10. Colocar el marco intercambiable en la placa de montaje.
11. Colocar el dispositivo en la placa de montaje y encajar en las pinzas.

5.2.3 Montaje en un cajetín empotrado

Los orificios de fijación de la placa de montaje pueden utilizarse para el montaje en un cajetín empotrado.

1. Soltar la placa de montaje del dispositivo.
2. Alinear horizontalmente la placa de montaje en el cajetín empotrado.

3. Fijar la placa de montaje con los tornillos apropiados (véase Q en la fig. 2).
4. Colocar el marco intercambiable en la placa de montaje.
5. Colocar el dispositivo en la placa de montaje y encajar en las pinzas.

5.2.4 Montaje en múltiples combinaciones

Es posible utilizar el dispositivo con marcos de otros fabricantes o integrarlo en un marco múltiple. Para el montaje en múltiples combinaciones, alinear y fijar la placa de montaje del dispositivo enrasado con las placas de montaje o soportes instalados. El dispositivo es apto para los marcos de los siguientes fabricantes:

Fabricantes	Marcos
Berker	S.1, B.1, B.3, B.7 vidrio
ELSO	Joy
GIRA	System 55, Standard 55, E2, E22, Event, Esprit
merten	1-M, Atelier-M, M-Smart, M-Arc, M-Star, M-Plan
JUNG	A 500, AS 500, A plus, A creation

6 Modo de funcionamiento y configuración

Una pulsación prolongada sobre la rueda de selección (E) abre el menú de configuración. Los siguientes símbolos/menús están disponibles al girar la rueda de selección y se seleccionan mediante una breve pulsación de la misma.

6.1 Menú de configuración

Una pulsación prolongada sobre la rueda de selección (E) abre el menú de configuración. Los siguientes símbolos/menús están disponibles al girar la rueda de selección y se seleccionan mediante una breve pulsación de la misma.

Capítulo	Indicación	Significado
6.1.1	**AUTO**	Modo automático
6.1.2	**MANU**	Modo manual
6.1.3		Modo vacaciones*
6.1.4		Bloqueo de funcionamiento*
6.1.5	**Prg**	Programación de los perfiles de calefacción*
6.1.6		Fecha y hora*
6.1.7	**Offset**	Temperatura Offset*
6.1.8	**LCD**	Selección de la indicación de temperatura/humedad del aire*
6.1.9	**FAL**	Configuración de la estación base*
6.1.10		Prueba de conexión

**solo puede seleccionarse en modo independiente*

6.1.1 Modo automático

Para la activación del modo automático se procede de la siguiente manera:

1. Pulsar la rueda de selección (E) hasta que se abra el menú de configuración.

2. Seleccionar el símbolo "**AUTO**" y confirmar mediante una breve pulsación.

6.1.2 Modo manual

Para la activación del modo manual se procede de la siguiente manera:

1. Pulsar la rueda de selección (E) hasta que se abra el menú de configuración.
2. Seleccionar el símbolo "**MANU**" y confirmar mediante una breve pulsación.
3. Girar la rueda de selección para ajustar la temperatura deseada.

6.1.3 Modo vacaciones

El modo vacaciones se puede utilizar cuando debe mantenerse una temperatura fija durante un periodo de tiempo determinado (p. ej., durante las vacaciones o una fiesta).

Para la activación del modo vacaciones se procede de la siguiente manera:

1. Pulsar la rueda de selección (E) hasta que se abra el menú de configuración.
2. Seleccionar el símbolo "🧳" y confirmar mediante una breve pulsación.
3. Ajustar la hora de "Inicio/Fin" y la fecha girando la rueda de selección. Confirmar cada selección mediante una breve pulsación. La indicación "S" muestra la hora de inicio y la indicación "E" la hora de finalización.
4. Ajustar la temperatura que debe mantenerse durante el tiempo definido girando la rueda de selección y confirmar la selección mediante una breve pulsación.

6.1.4 Bloqueo de funcionamiento

Es posible bloquear el funcionamiento del dispositivo con el fin de evitar modificaciones involuntarias de los ajustes, p. ej., debido a contactos accidentales. Para activar o desactivar el bloqueo de funcionamiento, se procede de la siguiente manera:

1. Pulsar la rueda de selección (E) hasta que se abra el menú de configuración.
2. Seleccionar el símbolo "🔒" y confirmar mediante una breve pulsación.
3. Girar la rueda y seleccionar "On" para activar el bloqueo de funcionamiento y "OFF" para desactivarlo. Confirmar la selección mediante una breve pulsación.

6.1.5 Programación de los perfiles de calefacción

En esta opción del menú se efectúan los ajustes para los perfiles de calefacción o refrigeración y los perfiles semanales de acuerdo a sus necesidades.

1. Pulsar la rueda de selección (E) hasta que se abra el menú de configuración.
2. Seleccionar el símbolo "**Prg**" y confirmar mediante una breve pulsación. En el menú están disponibles los siguientes subapartados al girar la rueda de selección:

"type" para la conmutación de la estación base entre el modo calefacción y el modo refrigeración (*deactivado si la Multi-IO Box está conectado*).

1. Girando la rueda de selección (E) seleccionar "HEAT" para la calefacción o "COOL" para la refrigeración y confirmar la selección mediante una pulsación.

"Pr.nr" para la selección del número de perfil semanal ("nr. 1, nr. 2 ... nr. 6").

1. Seleccionar el número del perfil deseado girando la rueda de selección y confirmar la selección mediante una breve pulsación.

„Pr.Ad“ para el ajuste individual de los perfiles semanales („nr. 1, nr. 2 ... nr. 6"). En el perfil semanal se pueden ajustar para cada día de la semana hasta 6 fases de calentamiento (13 puntos de conmutación) para el perfil de calefacción seleccionado. La programación se lleva a cabo para los días seleccionados para un periodo de 00:00 a 23:59 horas.

1. Seleccionar el número del perfil deseado en el punto del menú "Pr.Ad" girando la rueda de selección (E) y confirmar la selección mediante una breve pulsación.
2. Seleccionar día de la semana, días laborables, fin de semana o todos los días girando la rueda de selección (E) y confirmar la selección mediante una breve pulsación.
3. Confirmar la hora de inicio 00:00 mediante una breve pulsación de la rueda de selección (E).
4. Seleccionar y confirmar la temperatura deseada para la hora de inicio girando y pulsando la rueda de selección.
5. Seleccionar y confirmar la hora mostrada en el display girando y pulsando la rueda de selección.
6. Seleccionar y confirmar la temperatura deseada para el periodo de tiempo establecido girando y pulsando la rueda de selección.
7. Repetir el proceso para todo el periodo de 00:00 a 23:59.

Perfil semanal 1-3: Calefacción, 4-6: Refrigeración
En caso de una señal CO, el programa automáticamente cambia desde calefacción o refrigeración según el esquema siguiente:
1 (calefacción) a 4 (refrigeración), 2 (calefacción) a 5 (refrigeración), 3 (calefacción) a 6 (refrigeración), o viceversa.

"OSSF" se utiliza para activar ("On") o desactivar ("OFF") la función Smart Start/Stop. Cuando esta función está activada, el sistema aprende a calcular cuándo debe comenzar con la calefacción/refrigeración con el fin de proporcionar exactamente la temperatura establecida en los periodos de tiempo definidos.

6.1.6 Configuración de fecha y hora

1. Pulsar la rueda de selección (E) hasta que se abra el menú de configuración.
2. Seleccionar el símbolo "🕒" y confirmar mediante una breve pulsación.
3. Ajustar el año, mes, día y hora girando y pulsando respectivamente la rueda de selección (E).

6.1.7 Temperatura Offset

Dado que la temperatura se mide en el dispositivo de control ambiental Display, es posible que en otro lugar de la habitación haga más calor o más frío. Por medio de la temperatura Offset (hasta ±3,5 °C) es posible corregir esta desviación térmica.

1. Pulsar la rueda de selección (E) hasta que se abra el menú de configuración.
2. Seleccionar el símbolo "**Offset**" y confirmar mediante una breve pulsación.
3. Girar la rueda de selección y confirmar el Offset deseado (máx. ±3,5 °C) mediante una breve pulsación de la rueda.

6.1.8 Selección de la indicación de temperatura/humedad del aire

El display puede mostrar la temperatura real, la temperatura deseada o la temperatura real alternando con la humedad del aire.

1. Pulsar la rueda de selección (E) hasta que se abra el menú de configuración.
2. Seleccionar el símbolo "**LCD**" y confirmar mediante una breve pulsación.

- "ACT" para mostrar la temperatura real (valor por defecto) o
- "SEt" para mostrar la temperatura deseada o
- "ACtH" para mostrar la temperatura real y la humedad del aire actual

6.1.9 Configuración de la estación base Alpha IP

Desde este menú se configura la estación base Alpha IP en modo independiente.

1. Pulsar la rueda de selección (E) hasta que se abra el menú de configuración.
2. Seleccionar el símbolo "**FAL**" y confirmar mediante una breve pulsación.

Si el dispositivo de control ambiental está configurado en más de una estación base, seleccionar la estación base deseada por medio de la rueda de selección.

En el menú de configuración de la estación base Alpha IP están disponibles los parámetros del dispositivo "UnP1/UnP2" y los parámetros del canal "ChAn" mediante los cuales es posible modificar los parámetros de los tiempos anteriores y posteriores de la bomba, las temperaturas reducidas, los intervalos de tiempo y muchos más parámetros.

Para obtener más información sobre las opciones de configuración, consultar el manual de la estación base Alpha IP.

6.1.10 Prueba de conexión

Durante esta prueba, el dispositivo de control ambiental Display transmite una orden de conmutación a la estación base. Dependiendo del estado de conmutación en el que se encuentre la zona de calentamiento asignada, esta confirmará la recepción de la orden activándose o desactivándose.

1. Pulsar la rueda de selección (E) hasta que se abra el menú de configuración.
2. Seleccionar el símbolo "" y confirmar mediante una breve pulsación.

7 Manejo

La rueda de selección (véase E en la fig. 1) pone a disposición del usuario las funciones de manejo del dispositivo de control ambiental. Los ajustes se transmiten a los termostatos de radiador conectados, así como a la aplicación Alpha IP donde son mostrados.

- **Temperatura:** Girar la rueda de selección hacia la derecha o hacia la izquierda para modificar la temperatura. En el modo automático la temperatura ajustada se mantiene hasta el siguiente punto de conmutación. Después se activa de nuevo el perfil de calefacción establecido. En el modo manual la temperatura se mantiene hasta que se efectúe el siguiente ajuste manual.
- **Modo manual y automático:**Pulsar la rueda de selección durante 3 segundos para cambiar entre los modos de funcionamiento manual y automático. En el modo automático está activo el perfil de calefacción establecido en la aplicación Alpha IP. En el modo manual, la temperatura puede ajustarse en el dispositivo o a través de la aplicación y se mantiene hasta la siguiente modificación manual.
- **Función Boost para el uso con termostatos de radiador:** Pulsar brevemente la rueda de selección con el fin de activar la función Boost para un rápido y breve calentamiento. La función Boost permanecerá activa durante 5 minutos.

El Alpha IP Access Point combinado con la aplicación Alpha IP ofrece opciones de configuración adicionales como, por ejemplo:

- Ajuste de la duración de la función Boost (hasta 30 minutos)
- Activación o desactivación del bloqueo de funcionamiento.

8 Indicaciones

8.1 Indicaciones de estado

Indicación	Significado	Significado
% parpadea	Rebasado el límite de humedad (estándar 60 %) en la habitación	Ventilar habitación
parpadean	Se ha activado la entrada de humedad en Multi IO Box	Ventilar habitación
iluminado	Bloqueo de funcionamiento activado	No es posible operar el dispositivo.
Breve parpadeo naranja	Radiotransmisión/ intento de transmisión/ transmisión de datos	Esperar hasta que la transmisión se haya completado.
1x iluminación verde larga	Proceso confirmado	Continuar con el manejo.

Indicación	Significado	Significado
Breve parpadeo naranja (cada 10 s)	El modo de programación está activo	Introducir los últimos cuatro dígitos del número de serie del dispositivo en la aplicación.
1x iluminación naranja y 1x iluminación verde (tras la inserción de las baterías)	Indicación de prueba	Continuar una vez apagada la indicación de prueba.

8.2 Indicaciones de error

Indicación	Significado	Solución
	Batería baja	• Cambiar las baterías.
(parpadea)	Fallo de conexión con Alpha IP Access Point	• Comprobar la conexión.
Breve iluminación naranja (tras aviso de recepción)	Baterías agotadas	• Cambiar las baterías.

Indicación	Significado	Solución
Larga iluminación roja	Error de transmisión, límite de transmisión alcanzado (Duty Cycle)	• Transmitir la orden de nuevo, en caso de exceder el Duty Cycle, después de no más de una hora. • Comprobar si el dispositivo tiene algún defecto, p. ej., bloqueo mecánico. • Eliminar las interferencias de radiofrecuencia.
6x parpadeo rojo largo	Dispositivo defectuoso	• Prestar atención a la indicación de la aplicación. • Hacer revisar el dispositivo por un especialista. • Reemplazar el dispositivo.

9 Cambio de baterías

La señal en el display y en la aplicación Alpha IP indica que las baterías están bajas. Reemplazar las baterías por otras nuevas:

1. Extraer el dispositivo del marco y de la placa de montaje (véase 5 página 4).
2. Extraer las baterías de la parte posterior.

3. Insertar dos baterías nuevas del tipo LR03/Micro/AAA de acuerdo con las señalizaciones.
4. Colocar el marco intercambiable en la placa de montaje.
5. Colocar el Dispositivo de control ambiental Display S Calefaccion por suelo en la placa de montaje y encajar en las pinzas.

✓ El display cambia a la indicación normal.

✓ El dispositivo está listo para funcionar.

10 Limpieza

Limpiar el dispositivo con un paño suave, limpio, seco y sin pelusas. Para eliminar la suciedad más resistente, se puede utilizar un paño ligeramente humedecido con agua tibia. Utilizar un detergente libre de disolventes.

11 Restablecer los ajustes de fábrica

Al restablecer los ajustes de fábrica se perderán todos los ajustes efectuados.

Aplicación Alpha IP Access Point (aplicación)

1. Asegurar que el dispositivo esté activado.
2. Borrar el dispositivo de la aplicación.

Modo independiente

1. Extraer el dispositivo del marco y de la placa de montaje (véase 5 página 4).
2. Extraer las baterías.
3. Insertar de nuevo las baterías de acuerdo con las señalizaciones del interior del compartimento de la batería. Simultáneamente, mantener pulsada durante 4

segundos la tecla del sistema hasta que el LED parpadee rápidamente en naranja. En el display aparece "rES".

4. Soltar la tecla del sistema.
5. Pulsar la tecla del sistema durante otros 4 segundos hasta que el LED se ilumine en verde.
6. Volver a soltar la tecla del sistema.

✓ El dispositivo se reinicia.

✓ Se han restablecido los ajustes de fábrica.

12 Puesta fuera de servicio

1. Extraer el dispositivo del marco y de la placa de montaje (véase 5 página 4).
2. Extraer las baterías de la parte posterior.
3. Desmontar el dispositivo y eliminarlo de la forma apropiada.

13 Eliminación

¡No eliminar el dispositivo con los residuos domésticos! Los dispositivos electrónicos deben eliminarse de conformidad con la directiva sobre aparatos eléctricos y electrónicos a través de los centros de recogida locales de residuos de aparatos electrónicos.

Este manual está protegido por derechos de autor. Todos los derechos reservados. Está prohibida su copia, reproducción, resumen o cualquier forma de transmisión, en su totalidad o en parte, ya sea en forma mecánica o electrónica, sin autorización previa por parte del fabricante. © 2017

CE